omnicontrol

Omnicontrol es una serie de aparatos de control y protección industrial de alta calidad que incluye: contactores de corriente alterna, relés térmicos, arrancadores, guardamotores, magneto-térmicos en caja moldeada, botones, selectores, señalizadores, etc..

Esta extensa serie no solo cubre casi cualquier necesidad, sino que también proporciona productos fiables, de fácil y segura instalación, al cuadrista eléctrico profesional.

Omnicontrol is a full range of high quality industrial control and protection devices including: AC contactors, thermal relays, starters, motor protection devices, MCCB's, pushbuttons, selector switches, signal lamps,etc..

This extensive range not only covers almost any need, but also provides professional electrical panel builders with reliable products to ensure safe and easy installations.

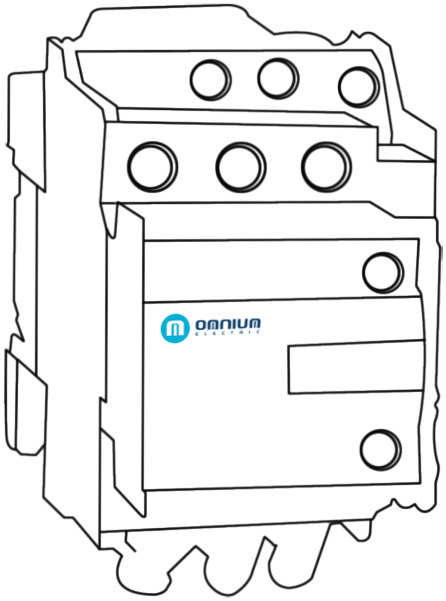

OMNICONTROL

Tablas de conversión para motores de corriente alterna
Conversion tables for alternating current motors 31

Identificación de referencia y producto (Contactores)
Product and reference identification (Contactors) 32

Mini contactor AC - 6A & 12A (CLZ1)
Mini contactor AC - 6A & 12A (CLZ1) 33

Contactor tripolar AC - 9A...170A (CLZ2)
Triple pole contactor AC - 9A...170A (CLZ2) 36

Contactor AC - 115A...630A (CLZ3)
AC contactor - 115A...630A (CLZ3) 39

Contactor corrección factor de potencia AC - 25A...125A (CLZ4)
AC contactor for power correction - 25A...125A (CLZ4) 34

Accesorios para contactores (CLZA) B20
Accessories for contactors (CLZA) B20 43

Relés térmicos electromecánicos (CLY1) B22
Electromechanical thermal relays (CLY1) B22 45

Arrancadores directos en caja de pulsadores (CLX1) B26
Direct starters in push button case (CLX1) B26 47

Arrancadores estrella - triángulo (CLX2) B28
Star - delta starters (CLX2) B28 48

Dispositivos para la protección de motores (CLW1)
Motor protection devices (CLW1) 50

Bobinas para contactores (CLZ2C, CLZ4C, CLZ6C)
Coils for contactors (CLZ2C, CLZ4C, CLZ6C) 53

Identificación de referencia y producto (Interruptores automáticos magnetotérmicos en caja moldeada)
Product and reference identificación (Moulded case circuit breakers) 60

Interruptores automáticos magnetotérmicos en caja moldeada (CLV)
Moulded case circuit breakers (CLV) 61

Identificación de referencia y producto (Señalizadores LED)
Product and reference identificación (LED signal lights) 70

Señalizadores LED (CL*)
LED signal lights (CL)* 70

Identificación de referencia y producto (Botones y selectores rotativos)
Product and reference identificación (Push button & rotary switches) 74

Botones y selectores rotativos (CLM, CLP)
Push button and rotary switches (CLM, CLP) 76

Accesorios para botones y selectores rotativos
Accessories for push button and rotary switches 79

Botones y selectores rotativos montados
Mounted push button and rotary switches 80

Información técnica

La función conmutación todo o nada establece e interrumpe la alimentación de los receptores. Esta suele ser la función de los contactores electromagnéticos.

En la mayoría de los casos, el control a distancia resulta imprescindible para facilitar la utilización así como la tarea del operario que suele estar alejado de los mandos de control de potencia.

Como norma general, dicho control ofrece información sobre la acción desarrollada, que se puede visualizar a través de pilotos luminosos o de un segundo dispositivo.

Estos circuitos eléctricos complementarios, llamados “circuitos de esclavización y de señalización”, se realizan mediante contactos auxiliares que se incorporan a los contactores, a los contactores auxiliares o a los relés de automatismo, o que ya están incluidos en los bloques adicionales que se montan en los contactores y los contactores auxiliares.

La conmutación todo o nada también puede realizarse con relés y contactores estáticos.

Technical information

The switching function provides all or nothing and interrupts the supply of the receivers. This is usually the role of electromagnetic contactors.

In most cases, the remote control is essential to facilitate the use and the task of the operator who is often away from the power control commands.

As a rule, such monitoring provides information on the action taken and can be viewed through pilot lights or a second device.

These additional circuits called “circuits and signaling enslavement” are performed by auxiliary contacts that are added to the contactor, the contactor relays or relay operator, or which are already included in the additional blocks which are mounted on the contactors and auxiliary contactors.

All or nothing switching can also be done with static relays and contactors.

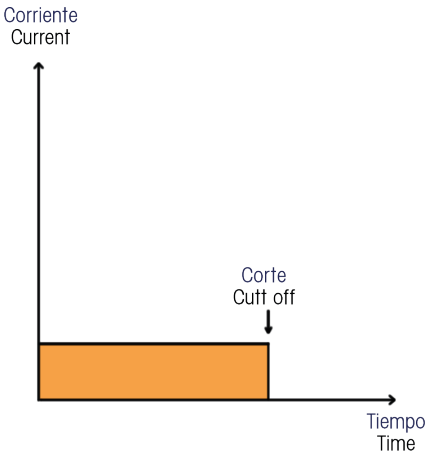

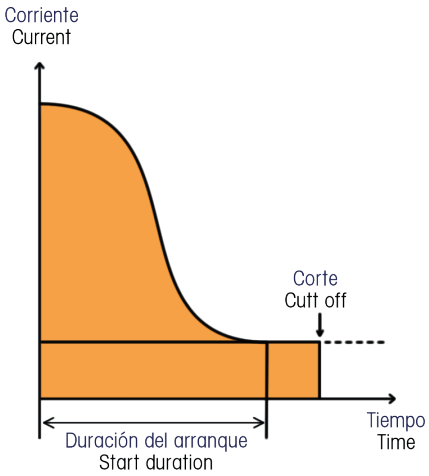

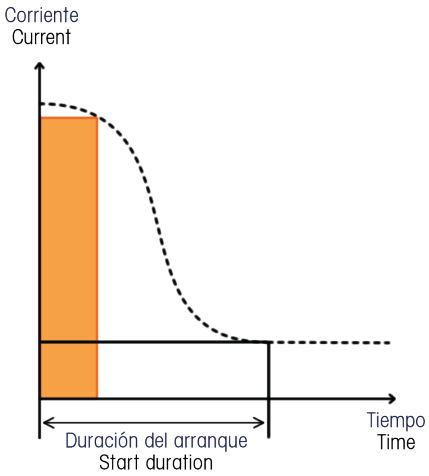

Tablas de conversión para motores de corriente alterna
Conversion tables for alternating current motors

Motores monofásicos:
Single phase motors:

kW	HP	220VA	240VA
0,37	0,5	3,9	3,6
0,55	0,75	5,2	4,8
0,75	1	6,6	6,1
1,1	1,5	9,6	8,8
1,5	2	12,7	11,7
1,8	2,5	15,7	14,4
2,2	3	18,6	17,1
3	4	24,3	22,2
4	5,5	29,6	27,1
4,4	6	34,7	31,8
5,2	7	39,8	36,5
5,5	7,5	42,2	38,7
6	8	44,5	40,8
7	9	49,5	45,4
7,5	10	54,4	50

Motores trifásicos 4 polos 50/60Hz:
Triple phase motors 4 pole 50/60Hz:

kW	HP	230VA	400VA	415VA	440VA	500VA	690VA
0,37	0,5	2	0,98	-	0,99	1	-
0,55	0,75	2,8	1,5	-	1,36	1,21	-
0,75	1	3,6	1,9	2	1,68	1,5	-
1,1	1,5	5,2	2,5	2,5	2,37	2	-
1,5	2	6,8	3,4	3,5	3,06	2,6	-
2,2	3	9,6	4,8	5	4,42	3,8	-
3	4	11,5	6,3	6,5	5,77	5	-
3,7	5	15,2	-	-	-	-	-
4	5,5	-	8,1	8,4	7,9	6,5	-
5,5	7,5	22	11	11	10,4	9	-
7,5	10	28	14,8	14	13,7	12	-
9	12	-	18,1	17	16,9	13,9	-
11	15	42	21	21	20,1	18,4	12,1
15	20	54	28,5	28	26,5	23	16,5
18,5	25	68	35	35	32,8	28,5	20,02
22	30	80	42	40	39	33	24,2
30	40	104	57	55	51,5	45	33
37	50	130	69	66	64	55	40
45	60	154	81	80	76	65	46,8
55	75	192	100	100	90	80	58
75	100	248	131	135	125	105	75,7
90	125	312	162	165	146	129	94
110	150	360	195	200	178	156	113
132	180	-	233	240	215	187	135
147	200	480	222	260	236	207	128
160	220	-	285	280	256	220	165
185	250	600	-	-	-	-	-
200	270	-	352	340	321	281	203
220	300	720	388	385	353	310	224
250	350	840	437	425	401	360	253
280	380	-	-	-	-	-	-
315	430	-	555	535	505	445	321
335	450	1.080	-	-	-	-	-
355	480	-	605	580	549	500	350
375	500	1.200	-	-	-	-	-
400	545	-	675	650	611	540	390
450	600	1.440	800	-	-	-	-
500	680	-	855	820	780	680	494
560	-	-	950	920	870	760	549
630	-	-	1.045	1.020	965	850	605
710	-	-	1.200	1.140	1.075	960	694
800	1.090	-	-	1.320	1.250	1.100	-
900	1.220	-	-	1.470	1.390	1.220	-

CLZ* - Identificación de referencia y producto / *Product and reference identifiaction*

CL	XX	X	X	XX		X
	Producto *Product*	Corriente *Current*	Polos *Poles*	Contacto / *Contact*		Tensión *Voltage*
				NO	NC	
	Z1 Minicontactor AC / *Minicontactor AC* (6A & 12A)	A - 6A	3	0	0	0= 12 V
		B - 9A	4	1	1	1=24V
		C - 12A		2	2	2=36V
	Z2 Contactor tripolar / *Triple pole contactor* (9A, 12A,18A, 25A, 32A, 40A, 50A, 60A, 80A, 80A, 95A, 115A, 150A, 170A)	D - 18A		3	3	3=48V
		E - 25A		4	4	4=110V
		F - 32A				5=220V
	Z3 Contactor AC / *AC Contactor* (115A, 150A, 185A, 225A, 265A, 330A, 400A, 500A, 630A)	G - 40A				6=380V
		H - 43A				
		I - 50A				
	Z4 Contactor corrección factor de potencia AC / *AC Power factor correction contactor* (25A, 32A, 43A, 50A, 63A, 80A, 125A)	J - 60A				
		K - 63A				
		L - 65A				
		M-80A				
		N-95A				
		O-115A				
		P-125A				
		Q-150A				
		R-170A				
		S-185A				
		T-225A				
		U-265A				
		V-330A				
		W-400A				
		X-500A				
		Y-630A				

CLZ - Contactores de corriente alterna / *AC contactors*

CLZ1
Minicontactor AC / *Minicontactor AC*
(6A & 9A)

CE

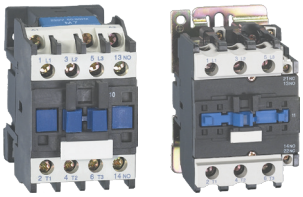

CLZ2
Contactor tripolar / *Triple pole contactor*
(9A, 12A,18A, 25A, 32A, 40A, 50A, 60A, 80A, 80A, 95A)

CE

CLZ3
Contactor AC / *AC Contactor*
(115A, 150A, 185A, 225A, 265A, 330A, 400A, 500A, 630A)

CE

CLZ4
Contactor corrección factor de potencia AC / *AC Power factor correction contactors*
(25A, 32A, 43A, 50A, 63A, 80A, 125A)

CE

CLZ1 - Mini contactores tripolares y tetrapolares / *Three and four pole mini contactors* / 6-9A

Normas *Norms*			IEC60947-4, GB-14048.4		
Corriente de empleo (A) *Working current (A)*	AC-3		6	9	12
	AC-4		2,6	3,5	5
Corriente térmica nominal Ith (A) *Conventional Thermal Current Ith (A)*			20	20	20
Tensión de servicio (V) *Operating tension (V)*			660V / 690V		
Potencia de motores trifásicos AC3 (kw) *Three phase AC3 motor power (kw)*	220V		1,5	2,2	3
	380V		2,2	4	5,5
	660V / 690V		3	5,5	7,5
Frecuencia de operación (Maniobras/hora) *Operation frequency (Cycles/hour)*	Eléctrica *Electric*	AC-3	1200		
		AC-4	300		
Vida eléctrica (10^3 maniobras) *Electrical life (10cycles)*	AC-3		1200		
	AC-4		250		
Vida mecánica (10^6 maniobras) *Electrical life (10^6 cycles)*			10		
Fusible (A) *Fuse (A)*			16	20	25
Consumo bobinas a 50Hz *Coil consumption at 50Hz*	Cierre (VA) *Closure (VA)*		30		
	Mantenimiento (VA) *Maintainence (VA)*		4,5		
Tensión accionamiento *Working tension*	Tensión cierre (VA) *Closure tension (VA)*		85-110% Us		
	Tensión apertura *Opening tension*		20 - 75% Us		
Consumo bobinas a 50Hz *Coil consumption at 50Hz*	Incluidos *Included*		1NO / 1NC		
	En cabeza del contactor *On contactor head*		CLZ1-A**		
	Corriente *Current*		10A		
	Capacidad *Capacity*		AC - 15:360VA DC - 13:33W		

CLZ1 - Mini contactores tripolares y tetrapolares / *Three and four pole mini contactors* / 6-9A

Potencia motor *Motor power* 380Vca - AC3			Intensidad *Intensity*	Contactos auxiliares *Auxiliary contacts*	Polos *Poles*	Referencias *References*
KW	CV	A				
4	5,5	6	20	1NC	3	CLZ1-A301-*
4	5,5	6	20	1NO	3	CLZ1-A310-*
4	5,5	6	20	-	4	CLZ1-A400-*
4	5,5	9	20	1NC	3	CLZ1-B301-*
4	5,5	9	20	1NO	3	CLZ1-B310-*
4	5,5	9	20	-	4	CLZ1-B400-*

* Reemplazar con / *Replace with:* 0 = 12V, 1 = 24V, 2 = 36V, 3 = 48V, 4 = 110V, 5 = 220V, 6 = 380V

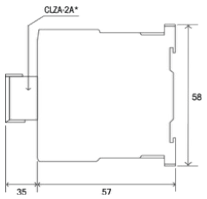

CLZ1-A301-* / CLZ1-B301-*

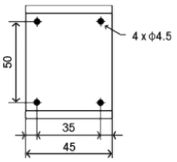

CLZ1-A301-* / CLZ1-B301-*

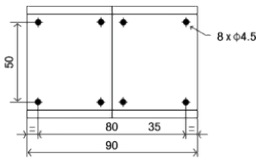

CLZ1-A301-* / CLZ1-B301-*

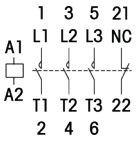

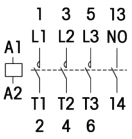

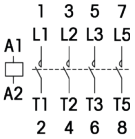

CLZ2 - Contactores tripolares y tetrapolares de corriente alterna / *Three and four pole alternating current contactors* / 9-95A

			CLZ2-B	CLZ2-C	CLZ2-D	CLZ2-E	CLZ2-F	CLZ2-G	CLZ2-I	CLZ2-L	CLZ2-M	CLZ2-N
Corriente de empleo (A) *Working current (A)*	380V	AC-3	9	12	18	25	32	40	50	65	80	95
		AC-4	4	5,5	7,5	11	15	18,5	22	30	37	45
	660V	AC-3	6,6	8,9	12	18	21	34	39	42	49	49
		AC-4	1,5	2	3,8	4,4	7,5	9	12	14	17,3	21,3
Corriente nominal 1th (A) *Nominal current 1th (A)*			25	25	32	40	50	60	80	80	125	125
Tensión de aislamiento (V) *Isolating tension (V)*			690									
Potencia de motores trifásicos AC-3 (kw) *Three-phase motor power AC-3 (kw)*		AC-3	2,2	3	4	5,5	7,5	11	15	18,5	22	25
		AC-4	4	5,5	7,5	11	15	18,5	22	30	37	45
		AC-3	5,5	7,5	7,5	15	18,5	30	37	37	45	45
Frequencia de Operaciones (Maniobras/hora) *Operation frequency (Cycles per Hour)*	Vida eléctrica *Electrical life*	AC-3	1200							600		
		AC-4	300									
	Vida mecánica *Mechanical life*		3600									
Vida eléctrica (10^3 maniobras) *Electrical life (10^3 cycles)*		AC-3	100	100	100	100	80	80	60	60	60	60
		AC-4	20	20	20	20	20	15	15	15	10	10
Vida mecánica (10^3 maniobras) *Mechanical life (10^3 cycles)*			1000	1000	1000	1000	800	800	800	800	600	600
Fusibles (A) *Fuses (A)*			20	20	32	40	50	63	80	80	100	125
Conexiones de cable rígido y terminales (mm^2) *Terminal and rigid cable connections (mm^2)*			2,5	2,5	4	6	10	16	25	25	50	50
Consumo de bobínas (a 50Hz) *Coil consumption (at 50Hz)*	Cierre (VA) *Closure (VA)*		60	60	60	90	90	200	200	200	200	200
	Mantenimiento (VA) *Maintenance (VA)*		7	7	7	7,5	7,5	20	20	20	20	20
	Potencia (W) *Power (W)*		1,8-2,8	1,8-2,8	1,8-2,8	3-4,5	3-4,5	6-10	6-10	6-10	6-10	6-10

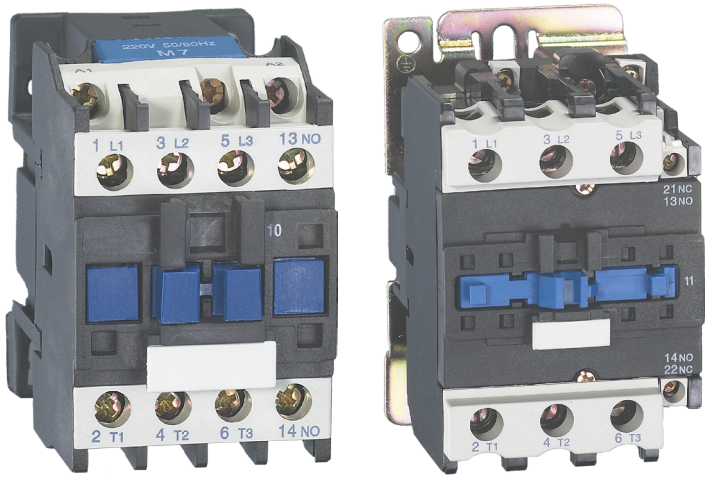

CLZ2 - Contactores tripolares y tetrapolares de corriente alterna / *Three and four pole alternating current contactors* / 9-95A

Potencia motor *Motor power* 380Vca - AC3			Corriente térmica nominal Ith (A) *Convetional thermal current Ith (A)*	Contactos auxiliares *Auxiliary contacts*	Polos *Poles*	Referencias *References*
KW	CV	A				
4	3,2	9	25	1NC	3	CLZ2-B301-*
4	3,2	9	25	1NO	3	CLZ2-B310-*
4	3,2	9	25	-	4	CLZ2-B400-*
5,5	7,5	12	25	1NC	3	CLZ2-C301-*
5,5	7,5	12	25	1NO	3	CLZ2-C310-*
5,5	7,5	12	25	-	4	CLZ2-C400-*
7,5	10	18	32	1NC	3	CLZ2-D301-*
7,5	10	18	32	1NO	3	CLZ2-D310-*
11	15	25	40	1NC	3	CLZ2-E301-*
11	15	25	40	1NO	3	CLZ2-E310-*
11	15	25	40	-	4	CLZ2-E400-*
15	20	32	50	1NC	3	CLZ2-F301-*
15	20	32	50	1NO	3	CLZ2-F310-*
18,5	25	40	60	1NC+1NO	3	CLZ2-G311-*
18,5	25	40	60	-	4	CLZ2-G400-*
22	30	50	80	1NC+1NO	3	CLZ2-I311-*
22	30	50	80	-	4	CLZ2-I400-*
30	40	65	80	1NC+1NO	3	CLZ2-L311-*
30	40	65	80	-	4	CLZ2-L400-*
37	50	80	125	1NC+1NO	3	CLZ2-M311-*
37	50	80	125	-	4	CLZ2-M400-*
45	60	95	125	1NC+1NO	3	CLZ2-N311-*
45	60	95	125	-	4	CLZ2-N400-*

* Reemplazar con / *Replace with:* 0 = 12V, 1 = 24V, 2 = 36V, 3 = 48V, 4 = 110V, 5 = 220V, 6 = 380V

CLZ2-B310-*...CLZ2-F310-*

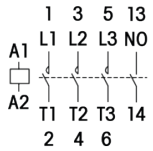

CLZ2-B301-*...CLZ2-F301-*

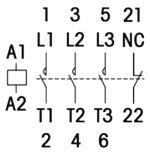

CLZ2-G311-*...CLZ2-N311-*

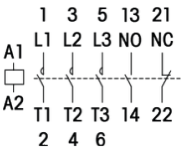

CLZ2-B400-*...CLZ2-N400-*

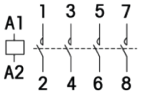

CLZ2-0310-*...CLZ2-R310-*

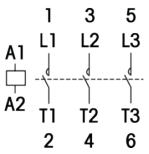

CLZ2 - Contactores tripolares y tetrapolares de corriente alterna / *Three and four pole alternating current contactors* / 9-95A

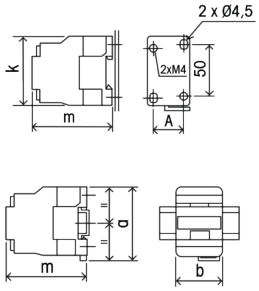

	CLZ2-B	CLZ2-C	CLZ2-D	CLZ2-E	CLZ2-F
m (mm)	80	80	85	93	98
A (mm)	35	35	35	44	44
k (mm)	71	71	71	80	80

	CLZ2-B	CLZ2-C	CLZ2-D	CLZ2-E	CLZ2-F
a (mm)	74	74	74	84	84
b (mm)	46	46	47	57	57
m (mm)	82	82	87	95	100

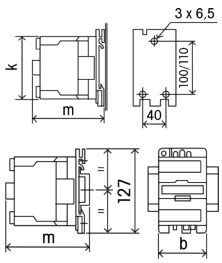

	CLZ2-G	CLZ2-I	CLZ2-L	CLZ2-M	CLZ2-N
m (mm)	114	114	114	125	125
k (mm)	107	107	107	123	123

	CLZ2-G	CLZ2-I	CLZ2-L	CLZ2-M	CLZ2-N
b (mm)	75	75	75	85	85
m (mm)	116	116	116	127	127

CLZ3 - Contactores de corriente alterna / *Alternating current contactors* / 115-630A

			CLZ3-O	CLZ3-Q	CLZ3-S	CLZ3-T	CLZ3-U	CLZ3-V	CLZ3-W	CLZ3-X	CLZ3-Y
Corriente de empleo (A) *Working current (A)*	380V	AC-3	115	150	185	225	265	330	400	500	630
	660V	AC-4	86	108	118	137	170	235	303	353	462
	1000V		46	50	71	90	112	155	200	232	331
Corriente nominal Ith (A) / *Nominal current Ith (A)*			200	200	275	280	300	360	430	580	850
Tensión de servicio (V) / *Operating tension (V)*			1000	1000	1000	1000	1000	1000	1000	1000	1000
Potencia de motores trifásicos AC-3 (kw) *Three phase motor power AC-3 (kw)*	380V		55	75	90	110	132	160	200	250	335
	660V		80	100	110	140	160	220	280	330	450
	1000V		64	65	100	100	147	160	185	335	450
Maniobras por hora (AC3) *Operations per hour (AC3)*			1200	1200	600	600	600	600	600	600	600
Vida eléctrica (10^4 maniobras) AC-3 *Electrical life (10^4 cycles) AC-3*			120	120	100	100	80	80	80	80	80
Vida mecánica (10^4 maniobras) *Mechanical life (10^4 cycles)*			1000	1000	600	600	600	600	600	600	600
Tipo de fusible asociado (A) *Type of asociated fuse (A)*			225	355	425	500	600	600	600	600	600
Consumo de bobinas *Coil consumption*	Cierre (VA) *Closure (VA)*		660	660	966	966	840	840	1380	1380	2076
	Mantenimiento (VA) *Maintenance (VA)*		54	54	66	66	12	12	22	24	30

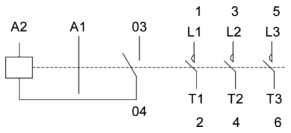

Potencia motor *Motor power* 380Vca - AC3			Intensidad *Intensity*	Polos *Poles*	Referencias *References*
KW	CV	A			
55	75	115	200	3	CLZ3-O300-*
75	100	150	200	3	CLZ3-Q300-*
90	125	185	275	3	CLZ3-S300-*
110	150	225	280	3	CLZ3-T300-*
132	180	265	300	3	CLZ3-U300-*
160	220	330	360	3	CLZ3-V300-*
200	270	400	430	3	CLZ3-W300-*
250	350	500	580	3	CLZ3-X300-*
335	450	630	850	3	CLZ3-Y300-*
55	75	115	200	4	CLZ3-O400-*
75	100	150	200	4	CLZ3-Q400-*
90	125	185	275	4	CLZ3-S400-*
110	150	225	280	4	CLZ3-T400-*
132	180	265	300	4	CLZ3-U400-*
160	220	330	360	4	CLZ3-V400-*
200	270	400	430	4	CLZ3-W400-*
250	350	500	580	4	CLZ3-X400-*
335	450	630	850	4	CLZ3-Y400-*

* Reemplazar con / *Replace with:* 1 = 24V, 2 = 36V, 3 = 48V, 4 = 110V, 5 = 220V, 6 = 380V

CLZ3 - Contactores de corriente alterna / *Alternating current contactors* / 115-630A

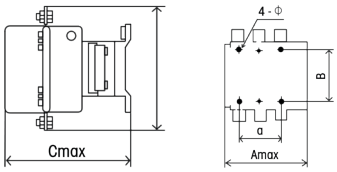

Referencia *Reference*	Amax	Bmax	Cmax	a	b	ϕ
CLZ3-O / CLZ3Q	165	165	172	80	106/120	6,5
CLZ3-S	170	175	182	80	106/120	6,5
CLZ3-T	170	198	182	80	106/120	6,5
CLZ3-U	202	205	215	96	106/120	6,5
CLZ3-V	215	208	220	96	106/120	6,5

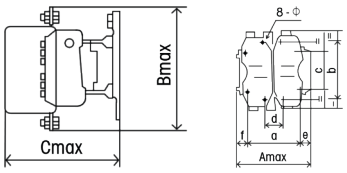

Referencia *Reference*	Amax	Bmax	Cmax	a	b	c	d	e	f	ϕ
CLZ3-W	215	208	220	170	180	120	102	20,5	24,5	8,5
CLZ3-X	235	240	235	170	180	120	120	40,5	24,5	8,5

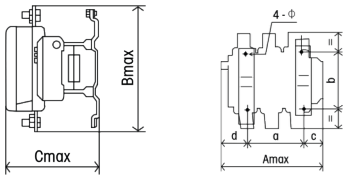

Referencia *Reference*	Amax	Bmax	Cmax	a	b	c	d	ϕ
CLZ3-Y	317	305	257	180	180	70	65,5	10,5

CLZ4 - Contactores para corrección de factor de potencia / *Power factor correction contactors* / 25-125A

		CLZ4-E	CLZ4-F	CLZ4-H	CLZ4-I	CLZ4-K	CLZ4-M	CLZ4-P
Corriente de empleo (A) *Working current (A)*	220-240V	6,7	8,5	10	15	20	25	40
	400-440V	12,5	16,5	20	25	33,3	40	60
Tensión de aislamiento (Ui V) *Insulation tension (Ui V)*		660(690)						
Tensión de servicio (Ue V) *Operating tension (Ue V)*		380 V						
Corriente térmica convencional (Ith A) *Conventional thermal current (Ith A)*		25	32	43	50	63	80	125
Corriente de servicio (Ile A) *Operating current (Ile A)*		18	24	29	36	48	58	87
Sobrecarga máxima controlada *Surge current capacity*		≤20In						
Tensión controlada (Vca) *Controlled tension (Vca)*		220~ 380						
Ciclos de maniobras por hora *Working cycles per hour*		120						
Vida eléctrica (10^3 maniobras) AC-3 *Electrical life (10^3 cycles) AC-3*		100						
Vida mecánica (10^3 maniobras) *Mechanical life (10^3 cycles)*		1000						
Secciones de cable circuito principal (Us V) mm^2 *Principal circuit cable sections (Us V) mm^2*		4	6	6	10	16	16	25
Tensión de cierre *Pickup tension*		85%~110%						
Tensión de apertura (Us V) *Release tension (Us V)*		20%~75%						

CLZ4-E311 | CLZ4-F311 | CLZ4-H311

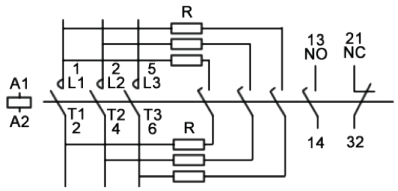

CLZ4-E320 | CLZ4-F320 | CLZ4-H320

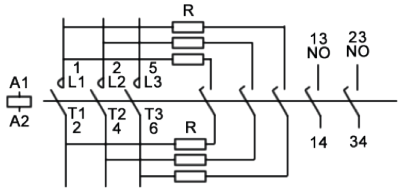

CLZ4-E302 | CLZ4-F302 | CLZ4-H302

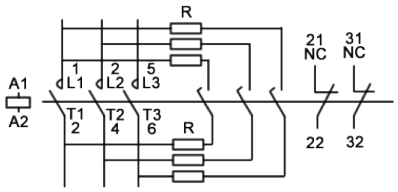

CLZ4-312 | CLZ4-K312 | CLZ4-L312 | CLZ4-O312

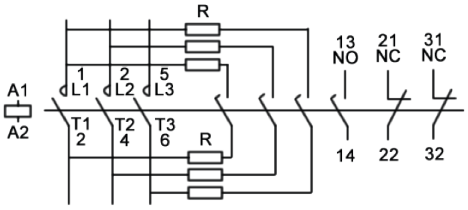

CLZ4-I321 | CLZ4-K321 | CLZ4-M321 | CLZ4-P321

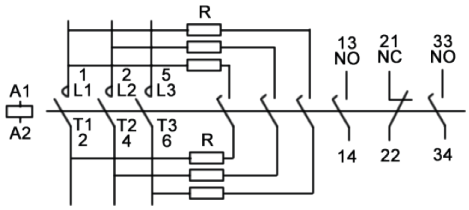

CLZ4 - Contactores para corrección de factor de potencia / *Power factor correction contactors* / 25-125A

Corriente (A) *Current (A)*		Condensador (kVar) *Condensor (kVar)*		Contactos auxiliares *Auxiliary contacts*	Referencias *References*
Convencional *Conventional*	Servicio *Operating*	220-240V	220-240V		
25	18	6,7	12,5	2 NO	CLZ4-E320-*
				2 NC	CLZ4-E302-*
				1 NO + 1NC	CLZ4-E311-*
32	24	8,5	16,7	2 NO	CLZ4-F320-*
				2 NC	CLZ4-F302-*
				1 NO + 1NC	CLZ4-F311-*
43	29	10	20	2 NO	CLZ4-H320-*
				2 NC	CLZ4-H302-*
				1 NO + 1NC	CLZ4-H311-*
50	36	15	25	2 NO + 1NC	CLZ4-I321-*
				1 NO + 2NC	CLZ4-I312-*
63	48	20	33,3	2 NO + 1 NC	CLZ4-K321-*
				1 NO + 2NC	CLZ4-K312-*
80	58	25	40	2 NO + 1 NC	CLZ4-M321-*
				1 NO + 2NC	CLZ4-M312-*
125	87	40	60	2 NO + 1 NC	CLZ4-P321-*
				1 NO + 2NC	CLZ4-P312-*

* Reemplazar con / *Replace with:* 1 = 24V, 2 = 36V, 3 = 48V, 4 = 110V, 5 = 220V, 6 = 380V

CLZ4-E | CLZ4-F | CLZ4-H

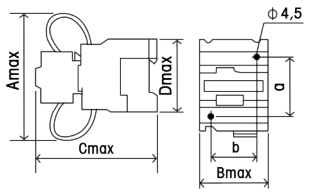

CLZ4-I | CLZ4-K | CLZ4-M | CLZ4-P

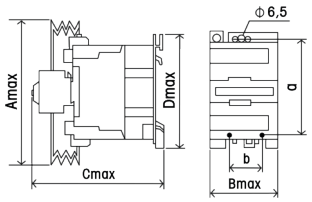

Referencia *Reference*	Amax	Bmax	Cmax	Dmax	a	b
CLZ4-E	130	47	121	76	50/60	35
CLZ4-F	130	58	130	86	50/60	40
CLZ4-H	140	58	135	86	50/60	40
CLZ4-I	140	79	150	128	100/110	40
CLZ4-K	180	79	150	128	100/110	40
CLZ4-M	180	79	150	128	100/110	40
ClZ4-P	200	87	157	128	100/110	40

CLZA - Accesorios para contactores / *Accessories for contactors*

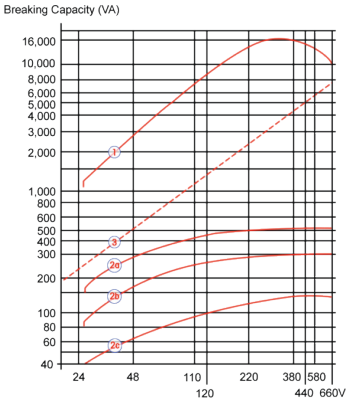

Tensión de servicio *Operating voltage*	660 V AC
Tensión de aislamiento *Rated insulation voltage*	690 V AC
Corriente Térmica *Rated thermal current*	10 A
Unidad protección de corto circuito *Short circuit protection unit*	fusible auto-extinguible self-quenching fuse gG 10 A
Grado de protección *Protection grade*	I.P.20
Capacidad de terminal *Terminal capacity*	1X1,0mm²... 2 x 2,5mm²
Temperatura ambiente *Ambient temperature*	-25°C...+50°C
Vida mecánica *Mechanical life*	1 X 10^7 ciclos de cambio / switching cycles
Frecuencia de cambio (AC15) *Switching frequency (AC15)*	max. 3600 por hora / per hour

Ciclos de cambio *Switching cycles*	Tensión de operación / *Rated operting voltage*						
	24V	48V	110/127V	220/230V	380/400V	440V	600V
10^6	150VA	300VA	400VA	480VA	500VA	500VA	500VA
$3x10^6$	80VA	170VA	290VA	290VA	320VA	320VA	320VA
10^7	30VA	65VA	120VA	120VA	130VA	130VA	130VA

Mini contactores auxiliares para uso con CLZ1 / *Mini auxiliary contactors for use with CLZ1*

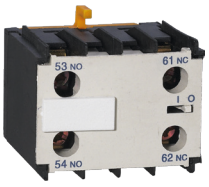

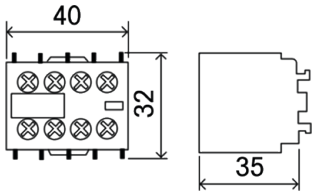

Referencia *Reference*	Contactos / *Contacts*
CLZA-1A02	2 NC
CLZA-1A04	4 NC
CLZA-1A11	1 NO + 1NC
CLZA-1A13	1 N0 + 3 NC
CLZA-1A20	2 NO
CLZA-1A22	2 NO + 2 NC
CLZA-1A31	3 N0 + 1 NC
CLZA-1A40	4 NO

Contactores auxiliares para uso con CLZ2 / *Auxiliary contactors for use with CLZ2*

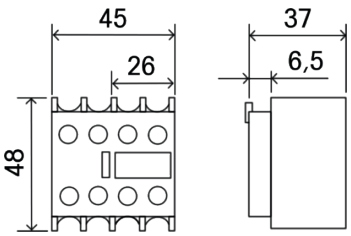

Referencia *Reference*	Contactos / *Contacts*
CLZA-1B02	2 NC
CLZA-1B04	4 NC
CLZA-1B11	1 NO + 1NC
CLZA-1B13	1 N0 + 3 NC
CLZA-1B20	2 NO
CLZA-1B22	2 NO + 2 NC
CLZA-1B31	3 N0 + 1 NC
CLZA-1B40	4 NO

CLZA - Accesorios para contactores / *Accessories for contactors*

Contactores auxiliares para uso con contactores CLZ2 y CLZ3 / *Auxiliary contactors for use with contactors CLZ2 y CLZ3*

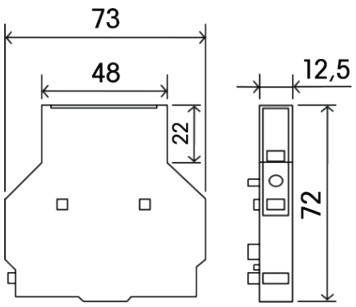

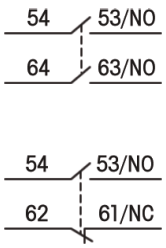

Referencia *Reference*	Contactos / *Contacts*
CLZA-S1	2NO
CLZA-S2	1NO + 1NC

Temporizador para uso con contactores CLZ2 y CLZ3 / *Timing units for use with CLZ2 y CLZ3 contactors*

Referencia *Reference*	Contactos / *Contacts*	Conmutación de retardo *Switching delay*
CLZA-T1	1NC + 1NO	0,1 - 30 s Retardo después de recogida / *Delay after pick-up*
CLZA-T2	1NC + 1NO	0,1 - 30 s Retardo después de liberación / *Delay after release*

Enclavamiento mecánico para uso con contactores CLZ2 / *Mechanical interlocks for use with CLZ2 contactors*

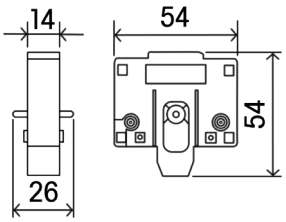

Referencia *Reference*	Para contactos *For contacts*
CLZA-M1	CLZ2-B...CLZ2-F
CLZA-M2	CLZ2-G...CLZ2-N

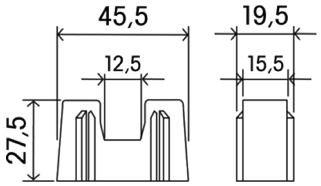

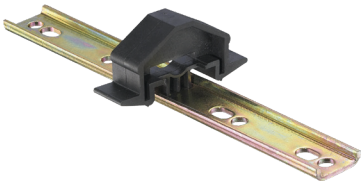

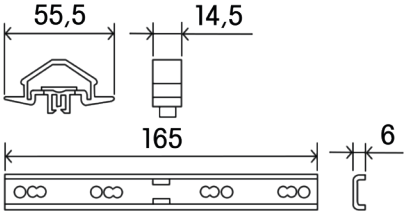

CLY1 - Relés térmicos electromecánicos / *Electromechanical thermal relays*

Referencia / *Reference*		CLY1-A	CLY1-B	CLY1-C
Tensión de aislamiento (V) *Rated insulation voltage (V)*		660 (690)		
Tensión de servicio *Operating voltage*		AC: 380V / DC: 220V		
Corriente térmica convencoional (Ith A) *Conventional thermal current (Ith A)*		10		
Resistencia al impulso de tensión (kV) *Rated impulse withstand voltage (kV)*		6		
Intervalo de corriente ajustable (A) *Adjustable current range (A)*		0,1 - 25	23 - 40	23 - 80
Clase de aplicación *Application class*		AC15 - DC13		
Secciones de cables *Terminal capacity*	Sólido *Solid*	1,5 - 4	2,5 - 10	4 - 35
	Flexible *Flexible*	0,75 - 4	1,5 - 10	4 - 35
	Flexible con terminal *Flexible with terminal*	0,5 - 2,5	1 - 6	4 - 35
Temperatura de ambiente *Ambient temperature*	Operación normal *Normal operation*	-30ºC...+55ºC		
	Almacenaje *Storage*	-60ºC...+70ºC		
Grado de protección *Protection degree*		I.P.20		

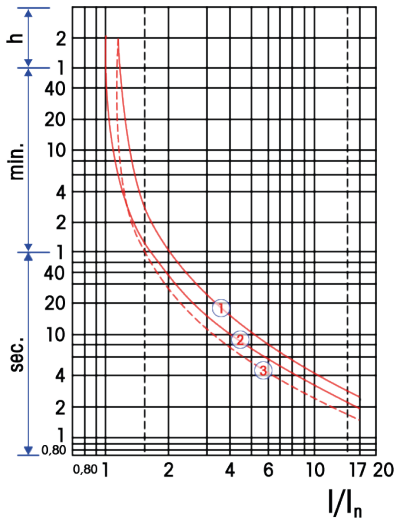

1 - Carga 3 fases, empezando en frío / *3 phase load, starting cold*

2 - Carga 2 fases, empezando en frío / *2 phase load, starting cold*

3 - Carga 3 fases, en estado caliente / *3 phase load, from warm state*

CLY1-A (CLZ2-B...CLZ2-E)

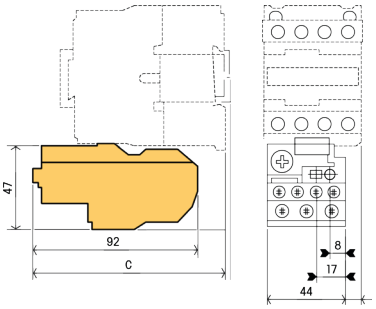

CLY1-B (CLZ2-F)

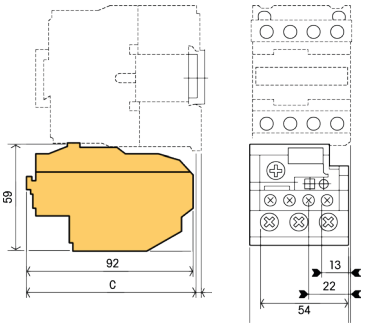

CLY1-C (CLZ2-G...CLZ2-L)

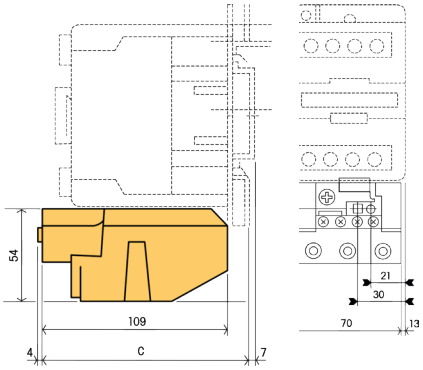

CLY1-C (CLZ2-M...CLZ2-N)

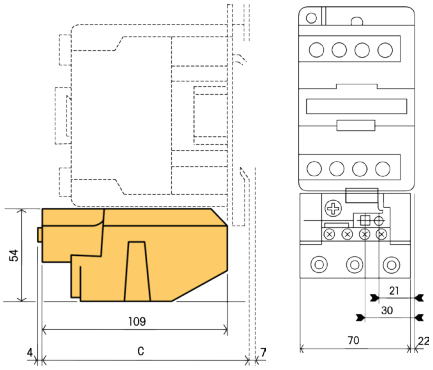

CLY1 - Relés térmicos electromecánicos / *Electromechanical thermal relays*

Rango de regulación (A) *Adjustment range (A)*	Corriente térmica convencional (A) *Conventional thermal current (A)*	Tipo de contactor *Type of contactor*	Potencia *Power*					Referencias *References*
			220V	380V	415V	440V	660V	
0,1 ~ 0,16	32	CLZ2-B → CLZ2-F	-	-	-	-	-	CLY1-A01
0,16 ~ 0,25			-	-	-	-	-	CLY1-A02
0,25 ~ 0,4			-	-	-	-	-	CLY1-A03
0,4 ~ 0,63			-	-	-	-	0,37	CLY1-A04
0,63 ~ 1			-	-	-	-	0,55	CLY1-A05
1 ~ 1,3			-	0,37	-	0,55	0,75 1,1	CLY1-A06
1,6 ~ 2,5			0,37	0,55 0,75	1,1	0,75 1,1	1,5	CLY1-A07
2,5 ~ 4			0,55 0,75	1,1 1,5	1,1	1,5	3	CLY1-A08
4 ~ 6			1,1	2,2	2,2	2,2	4	CLY1-A10
5,5 ~ 8			1,5	3	3 3,7	3 3,7	5,5	CLY1-A12
7 ~ 10			2,2	4	4	4	7,5	CLY1-A14
10 ~ 13			3	5,5	5,5	5,5	10	CLY1-A16
13 ~ 18			4	7,5	9	9	15	CLY1-A21
18 ~ 25			5,5	11	11	11	18,5	CLY1-A22
23 ~ 32		CLZ2-F	7,5	15	15	15	22	CLY1-B53
28 ~ 36	65		10	18,5	22	22	30	CLY1-B55
23 ~ 32		CLZ2-G → CLZ2-M	7,5	15	15	15	22	CLY1-C53
30 ~ 40			10	18,5	22	22	30	CLY1-C55
38 ~ 50			11	22	25	25	37	CLY1-C57
48 ~ 57			15	25	30	30	45	CLY1-C59
57 ~ 66	95	CLZ2-G → CLZ2-N	18,5	30	37	37	55	CLY1-C61
63 ~ 80			22	37	45	45	75	CLY1-C63

CLY1-X - Adaptador para relé térmico / *Adaptor for thermal relays*

Usando este adaptador, se puede instalar un relé térmico a un circuito de control sin el uso de un contactor. Los relés se pueden instalar en una placa de montaje o en carril EN50022.

By using this adaptor, relays can be installed into the control circuit without using a contactor. The relays are installable on a mounting plate or on a mounting rail EN50022.

CLY1-XA

CLY1-XB

CLY1-XC

Referencia *Reference*	Descripción *Description*	L x W x H (mm)
CLY1-XA	Adaptador para relés térmicos: CLY1-A *Adaptor for thermal relays: CLY1-A*	46 x 78 x 86
CLY1-XB	Adaptador para relés térmicos: CLY1-B *Adaptor for thermal relays: CLY1-B*	55 x 90 x 97
CLY1-XC	Adaptador para relés térmicos: CLY1-C *Adaptor for thermal relays: CLY1-C*	73 x 103 x 120

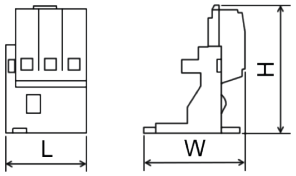

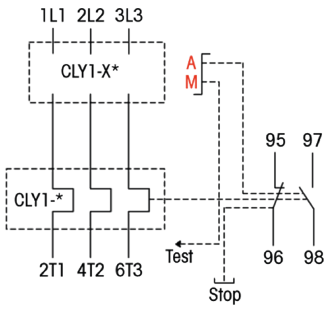

1 - Retorno automático / *Automatic return*
2 - Retorno manual / *Manual return*

CLX1 - Arrancadores directos en caja de pulsadores / *Direct starters in push button case*

Referencia *Reference*			CLX1-09*	CLX1-12*	CLX1-18*	CLX1-25*	CLX1-32*	CLX1-40*	CLX1-50*	CLX1-65*	CLX1-80*	CLX1-95*
Corriente de empleo (A) *Working current (A)*	380V	AC-3	9	12	18	25	32	40	50	65	80	95
		AC-4	3,5	5	7,7	8,5	12	18,5	24	28	32	45
Corriente nominal (A) / *Nominal current (A)*			25	25	32	40	50	60	80	80	125	125
Corriente máxima (A) *Max. making current (A)*		380V	90	120	180	250	320	400	500	650	800	950
		660V	108	144	216	300	384	430	600	780	960	1140
Corriente rotura máxima (A) *Max. breaking current (A)*		380V	72	96	114	200	256	320	400	520	640	760
		660V	90	120	180	250	320	400	500	650	800	960
Potencia de motor controlado (kw) *Power of controlled motor (kw)*		220V	2,2	3	4	5,5	7,5	11	15	18,5	22	25
		380V	4	5,5	7,5	11	15	18,5	22	30	37	45
		660V	5,5	7,5	7,5	15	18,5	30	33	37	45	45
* Reemplazar con / *Replace with:* 1 = 24V, 2 = 36V, 3 = 48V, 4 = 110V, 5 = 220V, 6 = 380V												

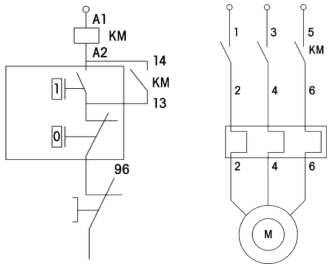

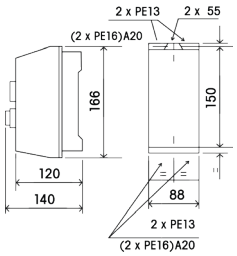

CLX1-09*
CLX1-12*
CLX1-18*

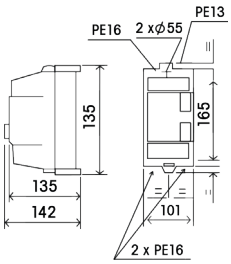

CLX1-25*
CLX1-32*

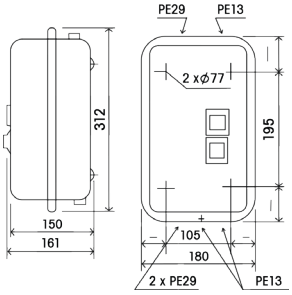

CLX1-40*
CLX1-50*
CLX1-65*
CLX1-80*
CLX1-95*

CLX2 - Arrancadores estrella - triángulo / *Star - delta starters*

Características Técnicas / Technical characteristics:

Tensión de aislamiento (Ui V) *Isolation tension (Ui V)*		660
Tensión de servicio (Ue V) *Operating voltage (Ue V)*		380
Tensión nominal de circuito auxiliar (V) *Rated operating voltage of auxiliary circuit (V)*		380V AC, 220V DC
Corriente del circuito auxiliar (A) *Current of auxiliary circuit (A)*		10
Tensión de bobina (V) *Coil voltage (V)*	Arranque / *Startup*	85 - 110%
	Cierre / *Release*	20 - 75%

"Y" Arranque / *Startup*

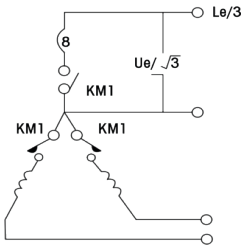

"△" Operación / *Operating*

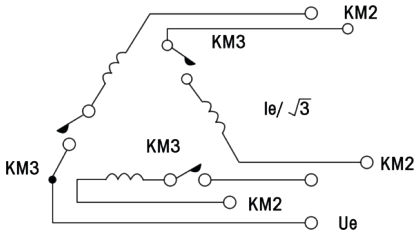

Referencia *Reference*	a max	b max
CLX2-01	144	140
CLX2-02	149	140
CLX2-03	160	170
CLX2-04	165	170

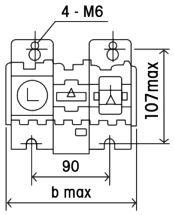

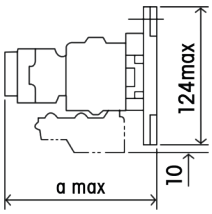

CLX2-05 | CLX2-05 | CLX2-05

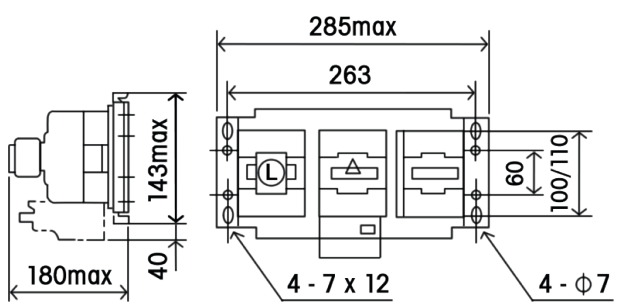

CLX2-08 | CLX2-09

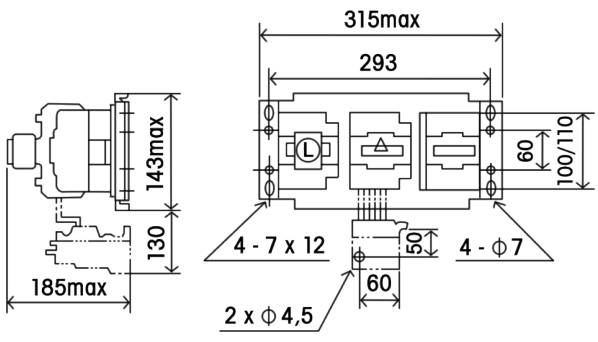

CLX2 - Arrancadores estrella - triángulo / *Star - delta starters*

Referencia *Reference*	Contactores *Contactors*			Relé térmico *Thermal relay*		Potencia (kw) *Power (kw)*				Fusible (A) *Fuse (A)*	Corriente (Ie) *Current (Ie)* AC-3, 380V(A)	Vida eléctrica *Electrical life* AC-3, 380V
	Aislamiento *Isolation*	Y	△	Rango *Range*	Referencia *Reference*	220V	380V	415V	440V			
CLX2-01-*	CLZ2-C310	CLZ2-B301	CLZ2-C301	10~13	CLY1-A16	5,5	10	10	10	20	20	55 x 10^3
CLX2-02-*	CLZ2-D310	CLZ2-C301	CLZ2-D301	13~18	CLY1-A21	17,5	15	15	15	32	31	55 x 10^3
CLX2-03-*	CLZ2-E310	CLZ2-C301	CLZ2-E301	18~25	CLY1-A22	11	18,5	22	22	50	43	25 x 10^3
CLX2-04-*	CLZ2-F310	CLZ2-E301	CLZ2-F301	23~32	CLY1-A53	15	25	25	30	63	55	25 x 10^3
CLX2-05-*	CLZ2-G311	CLZ2-E301	CLZ2-G311	30~40	CLY1-A55	18,5	33	37	37	80	69	22,5 x 10^3
CLX2-06-*	CLZ2-H311	CLZ2-G311	CLZ2-H311	48~57	CLY1-A59	25	45	45	45	100	86	20 x 10^3
CLX2-07-*	CLZ2-I311	CLZ2-G311	CLZ2-I311	57~66	CLY1-A61	30	55	59	59	125	109	20 x 10^3
CLX2-08-*	CLZ2-J311	CLZ2-H311	CLZ2-J311	63~80	CLY1-A63	40	75	75	75	160	138	15 x 10^3
CLX2-09-*	CLZ2-K311	CLZ2-I311	CLZ2-K311	75~105	-	40	80	80	80	200	164	15 x 10^3

* Reemplazar con / *Replace with*: 1 = 24V, 2 = 36V, 3 = 48V, 4 = 110V, 5 = 220V, 6 = 380V

CLW1 - Dispositivos para la protección de motores / *Motor protection devices*

Características Técnicas / Technical characteristics:

Tensión de aislamiento *Rated insulating voltage*	690 V	
Tensión de servicio *Operating voltage*	660 V	
Frecuencia de servicio *Rated oprating frequency*	50 / 60 Hz	
Consumo potencia *Power consumption*	max. 2,5 W	
Vida mecánica & eléctrica *Mechanical & electrical life*	10^5 ciclos/*cycles*	
Frecuencia de maniobras *Switching frequency*	25 ciclos por hora / *cycles per hour*	
Categoría de aplicación *Application category*	AC 3	
Grado de disparo del térmico *Breaking class of thermal breaker*	10 A	
Grado de protección *Protection grade*	Terminales / *Terminals*	IP20
	Instalado / *Installed*	IP40
	Con caja estanca / *With enclosure*	IP41 / IP55

Montaje *Mounting*	35x7,5mm Clip-on rail	
Resistencia a impacto *Impact resistance*	30g	
Resistencia a vibraciones *Vibration resistance*	5g (5 - 150Hz)	
Peso *Weight*	0,25kg Approx.	
Temperatura ambiente *Ambient temperature*	Almacenaje / *Storage*	40°C...+80°C
	Sin caja estanca / *Without enclosure*	-20°C...+60°C
	Con caja estanca / *With enclosure*	-20°C...+40°C
Bornes *Terminal capacity*	Sólido / *Solid*	2 x 1mm² ... 2 x 6mm²
	Flexible / *Flexible*	2 x 1,5mm² ... 2 x 6mm²

Rango de corriente ajustable *Adjustable current range* (A)	Potencia máxima de motor *Maximum motor power* (kW)	Interruptor magnético ajustable *Adjustable magnetic breaker* (A)	Fusible *Shunt fuse*		Referencia *Reference*
			aM (A)	gG (A)	
0,10 - 0,16	-	1,2	-	1	CLW1-01
0,16 - 0,25	0,06	2,4	-	1	CLW1-02
0,25 - 0,4	0,09	5	1	2	CLW1-03
0,4 - 0,63	0,18	8	1	2	CLW1-04
0,63 - 1	0,37	13	1	2	CLW1-05
1 - 1,6	0,55	22,5	2	4	CLW1-06
1,6 - 2,5	0,75	33,5	4	6	CLW1-07
2,5 - 4	1,5	51	6	10	CLW1-08
4 - 6,3	2,2	78	10	16	CLW1-10
6 - 10	4	138	10	20	CLW1-14
9 - 14	5,5	170	16	25	CLW1-16
13 - 18	7,5	223	20	32	CLW1-20
17 - 23	11	327	25	50	CLW1-21
20 - 25	11	327	25	50	CLW1-22
24 - 32	15	416	40	60	CLW1-32

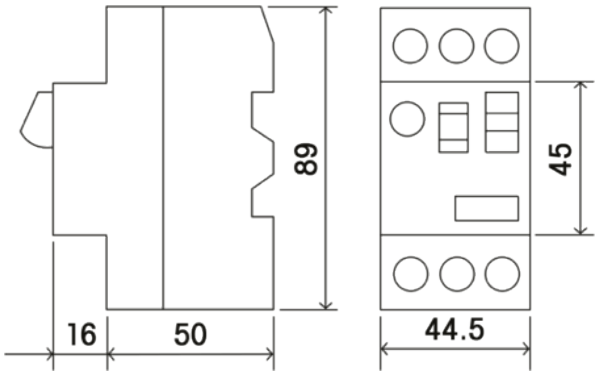

CLW1 - Dispositivos para la protección de motores / *Motor protection devices*

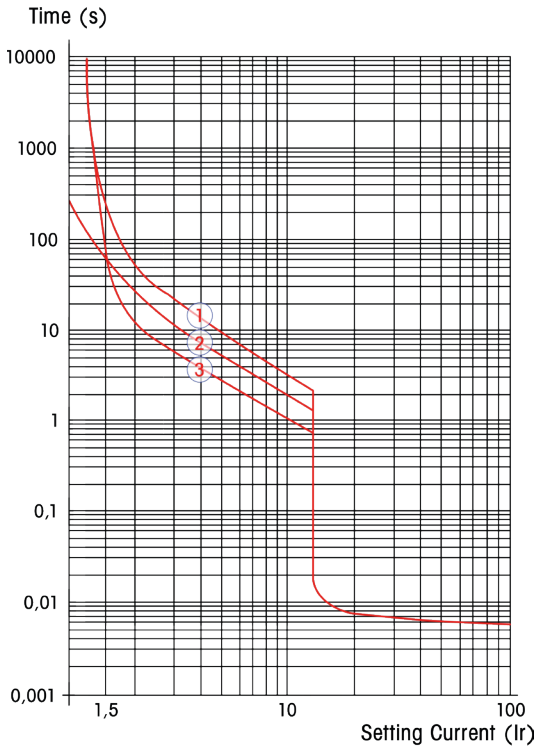

1 - 3 Polos arrancando en frio / 3 Poles, starting from cold state
2 - 2 Polos arrancando en frio / 2 Poles, starting from cold state
3 - 3 Polos arrancando en caliente / 3 Poles, starting from warm state

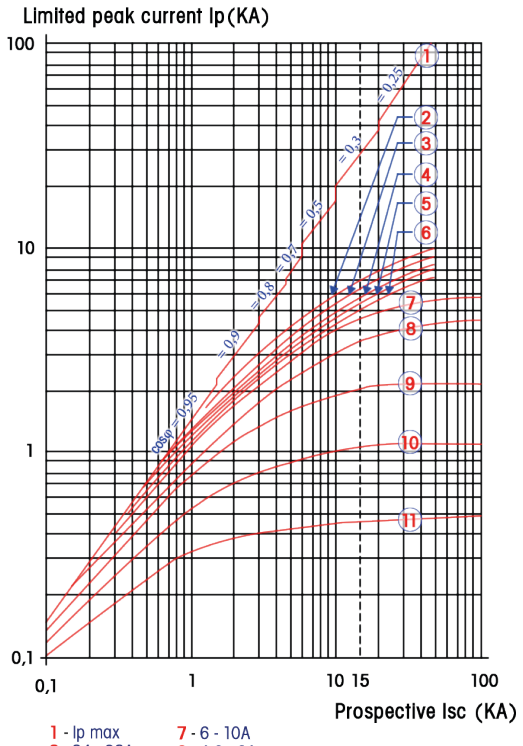

1 - Ip max
2 - 24 - 32A
3 - 20 - 25A
4 - 17 - 23A
5 - 13 - 18A
6 - 9 - 14A
7 - 6 - 10A
8 - 4-6 , 3A
9 - 2,5 - 4A
10 - 1,6 - 2,5A
11 - 1 - 1,6A

Tensión de aislamiento / *Rated insulating voltage*		690 V
Poder de corte / *Breaking capacity*		1000 A
Tipo de fusible / *Fuse type*		gG (gL) 10A
Vida mecánica / *Mechanical life*		12,000 (Maniobras / *Cycles*)
Terminal capacity	Sólido / *Solid*	1mm² - 2,5mm²
	Flexible / *Flexible*	0,75mm² - 2,5mm²
	Flexible con terminal / *Flexible with cord-end terminal*	0,75mm² - 1,5mm²
Consumo de potencia / *Rated power consumption*		max. 5 VA

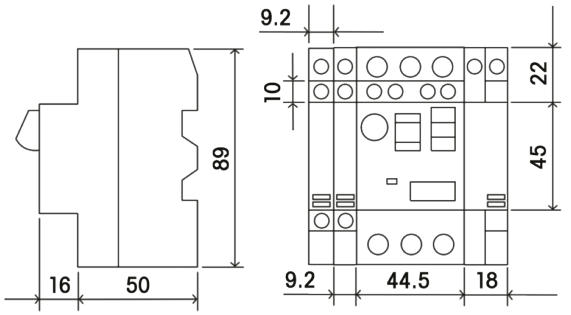

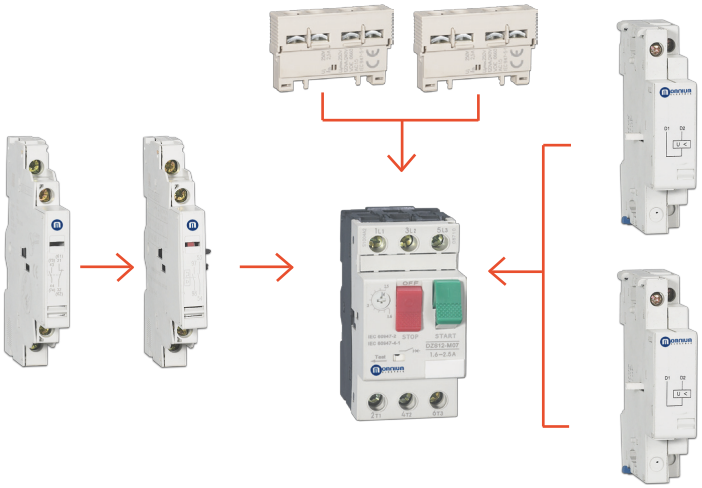

CLW1-E - Contactos auxiliares frontales / *Front auxiliary contacts*

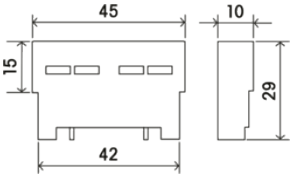

Tensión de servicio (V) *Rated operating voltage (V)*		24	48	60	230
Corriente en servicio (A) *Rated operating current (A)*	AC15	2	1,25	-	0,5
	DC13	1	0,3	0,15	-

CLW1-E11

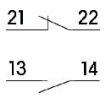

CLW1-E20

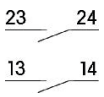

Referencia *Reference*	Contactos *Contacts*
CLW1-E11	1 contacto auxiliar abierto + 1 contacto auxiliar cerrado *1 open auxiliary contact + 1 closed auxiliary contact*
CLW1-E20	2 contactos auxiliares cerrados *2 closed auxiliary contacts*

CLW1-N - Contactos auxiliares laterales / Side auxiliary contactors

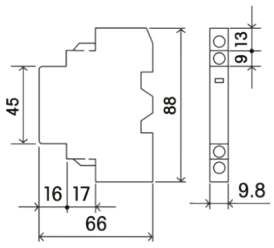

Tensión de servicio (V) *Rated operating voltage (V)*		24	48	60	230	400
Corriente en servicio (A) *Rated operating current (A)*	AC15	-	6	4,5	3	2
	DC13	6	6	1,3	0,5	-

CLW1-N11

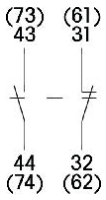

CLW1-N20

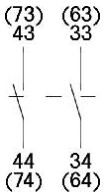

Referencia *Reference*	Contactos *Contacts*
CLW1-N11	1 contacto auxiliar abierto + 1 contacto auxiliar cerrado *1 open auxiliary contact + 1 closed auxiliary contact*
CLW1-N20	2 contactos auxiliares cerrados *2 closed auxiliary contacts*

CLW1-M - Interruptor indicador de corto circuito / *Short circuit breaking indicators*

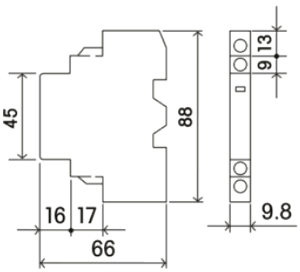

Tensión de servicio (V) *Rated operating voltage (V)*		24	48	60
Corriente en servicio (A) *Rated operating current (A)*	AC15	1,5	1	-
	DC13	1	0,3	0,15

CLW1-M11

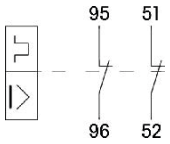

Referencia *Reference*	Contactos *Contacts*
CLW1-M11	1 contacto auxiliar de cambio *1 change-over auxiliary contact*

CLW1-D - Interruptor indicador de sobrecarga / *Overload breaking indicators*

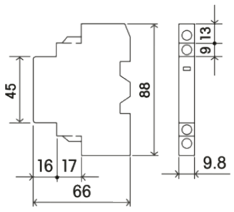

CLW1-D1010

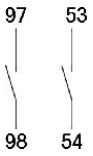

CLW1-D1001

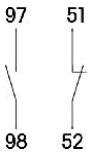

CLW1-D0110

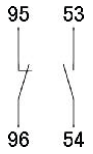

CLW1-D0101

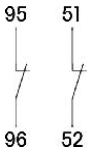

Tensión de servicio (V) *Rated operating voltage (V)*		24	48	60	230	400
Contacto Indicador / *Indicator Contact*						
Corriente en servicio (A) *Rated operating current (A)*	AC15	2	1,25	-	0,5	-
	DC13	1	0,3	0,15	-	-
Corriente térmica / *Thermal Current (A)*		2,5	2,5	2,5	-	-
Contacto Auxiliar / *Auxiliary Contact*						
Corriente en servicio (A) *Rated operating current (A)*	AC15	-	6	-	3	2
	DC13	6	5	-	0,5	-
Corriente térmica / *Thermal Current (A)*		6	6	6	6	6

Referencia *Reference*	Contactos *Contacts*
CLW1-D1010	1 contacto cerrado + 1 contacto auxiliar cerrado *1 closed contact + 1 closed auxiliary contact*
CLW1-D1001	1 contacto cerrado + 1 contacto auxiliar abierto *1 closed contact + 1 open auxiliary contact*
CLW1-D0110	1 contacto abierto + 1 contacto auxiliar cerrado *1 open contact + 1 closed auxiliary contact*
CLW1-D0101	1 contacto abierto + 1 contacto auxiliar abierto *1 open contact + 1 open auxiliary contact*

CLW1-U - Bobina de tensión mínima / *Low voltage breaker*

La bobina de tensión mínima actúa cuando la tensión cae por debajo del rango 35-70% de la tensión nominal. Cuando la tensión de servicio está por debajo del 35% de la nominal la bobina evita que el circuito cierre. Cuando la tensión de servicio es mayor del 85% de la tensión nominal garantiza el correcto funcionamiento del circuito.

The low voltage breaker trips when the operating voltage value falls below 35-70% of the rated value. When the operating voltage drops below 35% or the rated operating voltage, the coil does not allow the circuit to break. When the operating voltage is above 85% of the rated operating voltage it guarantees the correct functioning of the circuit.

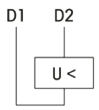

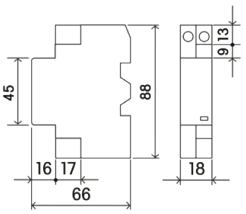

Referencia *Reference*	Tensión de servicio *Rated operating voltage*	Potencia *Power*
CLW1-U225	220 - 240 V AC	max. 5 VA
CLW1-U385	400 - 415 V AC	max. 5 VA

CLW1-S - Bobina de emisión de corriente / *Working current breaker*

La bobina de emisión de corriente actúa cuando recibe un impulso de tensión en un rango de 70 - 110% de la tensión nominal.

The working current breaker trips when the coils operating voltage value is between 70 - 110% of the rated operating voltage.

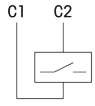

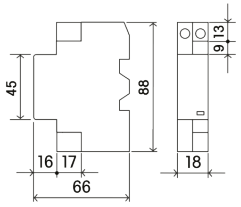

Referencia *Reference*	Tensión de servicio *Rated operating voltage*	Potencia *Power*
CLW1-S225	220 - 240 V AC	max. 5 VA
CLW1-S385	400 - 415 V AC	max. 5 VA

CLW1-T - Cajas estancas / *Sealed enclosures*

Cajas estancas de material ABS. Ensayo con hilo incandescente a 650ºC

ABS enclosures. Glow wire tested at 650ºC.

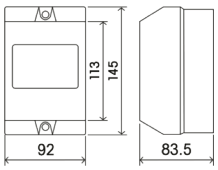

Referencia *Reference*	Tensión de servicio *Rated operating voltage*	Potencia *Power*
CLW1-S225	220 - 240 V AC	max. 5 VA
CLW1-S385	400 - 415 V AC	max. 5 VA

CLZ2C - Bobinas para contactores / *Coils for contactors*

Para contactores / *For contactors:* CLZ2-B, CLZ2-C, CLZ2-D

Tensión circuito controlado *Control circuit voltage* Uc (V)	50Hz			60Hz		
	Resistencia media *Average resistance* 20°C +/- 10% (Ω)	Inductancia circuito cerrado *Inductance closed circuit* (H)	Referencia *Reference*	Resistencia media *Average resistance* 20°C +/- 10% (Ω)	Inductancia circuito cerrado *Inductance closed circuit* (H)	Referencia *Reference*
24	6,82	0,3	CLZ2C-D2B5	5,45	0,25	CLZ2C-D2B6
36	12,26	0,48	CLZ2C-D2C5	-	-	-
48	28,05	1,22	CLZ2C-D2E5	22,09	1,02	CLZ2C-D2E6
110	148,2	5,7	CLZ2C-D2F5	116,6	4,5	CLZ2C-D2F6
220	-	-	-	490,2	18,5	CLZ2C-D2M6
230	649,7	25	CLZ2C-D2P5	-	-	-
240	726,6	25	CLZ2C-D2U5	587,4	21	CLZ2C-D2U6
380	-	-	-	1486	55	CLZ2C-D2Q6
415	2219	78	CLZ2C-D2N5	1826	69	CLZ2C-D2N6
440	2549	82	CLZ2C-D2R5	1892	71	CLZ2C-D2R6

Consumo medio a 20°C / *Average consumption at 20°C*
Corriente inrush / *Inrush current:* ($\cos\varphi$ = 0,75) 50Hz : 60VA, 60Hz : 70VA
Corriente aislada / *Sealed current:* ($\cos\varphi$ = 0,30) 50Hz : 7VA, 60Hz : 7,5VA
Rango de operación / *Operating range:* (0 ≤ 55°C) : 0,85 ... 1,10 Uc

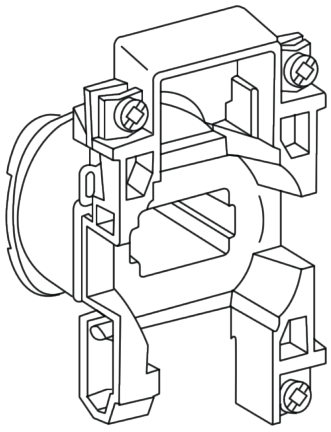

Para contactores / *For contactors:* CLZ2-B, CLZ2-C, CLZ2-D

Tensión circuito controlado *Control circuit voltage* Uc (V)	50/60Hz		
	Resistencia media *Average resistance* 20°C +/- 10% (Ω)	Inductancia circuito cerrado *Inductance closed circuit* (H)	Referencia *Reference*
24	6,19	0,26	CLZ2C-D2B7
36	19,15	0,77	CLZ2C-D2D7
48	25	1,00	CLZ2C-D2E7
110	130	5,50	CLZ2C-D2F7
220/230	539	22	CLZ2C-D2M7
240	645	25	CLZ2C-D2U7
380	1580	60	CLZ2C-D2Q7
400	1810	64	CLZ2C-D2V7
415	1938	74	CLZ2C-D2N7
440	2242	79	CLZ2C-D2R7

Consumo medio a 20°C / *Average consumption at 20°C*
Corriente inrush / *Inrush current:* ($\cos\varphi$ = 0,76) 50/60Hz : 70VA, 50Hz
Corriente aislada / *Sealed current:* ($\cos\varphi$ = 0,30) 50/60Hz : 8VA, 50Hz

CLZ2C - Bobinas para contactores / *Coils for contactors*

Para contactores / *For contactors:* CLZ2-E, CLZ2-F

Tensión circuito controlado *Control circuit voltage* Uc (V)	50Hz			60Hz		
	Resistencia media *Average resistance* 20°C +/- 10% (Ω)	Inductancia circuito cerrado *Inductance closed circuit* (H)	Referencia *Reference*	Resistencia media *Average resistance* 20°C +/- 10% (Ω)	Inductancia circuito cerrado *Inductance closed circuit* (H)	Referencia *Reference*
24	4,5	0,25	CLZ2C-D4B5	3,5	0,18	CLZ2C-D4B6
36	8,6	0,45	CLZ2C-D4C5	-	-	-
48	18,6	1,1	CLZ2C-D4E5	14,5	0,72	CLZ2C-D4E6
110	105	5,4	CLZ2C-D4F5	81	3,8	CLZ2C-D4F6
220	-	-	-	325	15	CLZ2C-D4M6
230	454	23	CLZ2C-D4P5	-	-	-
240	526	25	CLZ2C-D4U5	405	18	CLZ2C-D4U6
380	-	-	-	1010	30	CLZ2C-D4Q6
415	1595	76	CLZ2C-D4N5	-	-	-
440	1710	85	CLZ2C-D4R5	1315	61	CLZ2C-D4R6

Consumo medio a 20°C / *Average consumption at 20°C*
Corriente inrush / *Inrush current:* (cosφ = 0,75) 50Hz : 90VA, 60Hz : 100VA
Corriente aislada / *Sealed current*: (cosφ = 0,30) 50Hz : 7,5VA, 60Hz : 8,5VA
Rango de operación / *Operating range:* (0 ≤ 55°C) : 0,80 ... 1,10 Uc

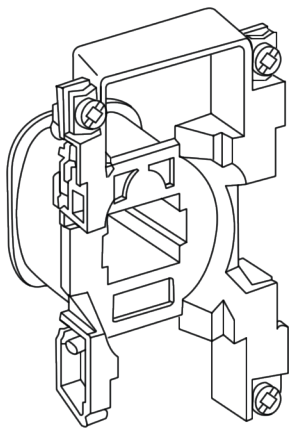

Para contactores / *For contactors:* CLZ2-E, CLZ2-F

Tensión circuito controlado *Control circuit voltage* Uc (V)	50/60Hz		
	Resistencia media *Average resistance* 20°C +/- 10% (Ω)	Inductancia circuito cerrado *Inductance closed circuit* (H)	Referencia *Reference*
24	4,3	0,23	CLZ2C-D4B7
36	13,5	0,69	CLZ2C-D4D7
48	16	0,92	CLZ2C-D4E7
110	91	4,9	CLZ2C-D4F7
220	367	16	CLZ2C-D4M7
230	377	21	CLZ2C-D4P7
240	452	23	CLZ2C-D4U7
380	1186	32	CLZ2C-D4Q7
415	1383	70	CLZ2C-D4N7
440	1478	78	CLZ2C-D4R7

Consumo medio a 20°C / *Average consumption at 20°C*
Corriente inrush / Inrush current: (cos φ= 0,75) 50/60Hz : 100VA, 50Hz
Corriente aislada / Sealed current: (cos φ= 0,30) 50/60Hz : 8,5VA, 50Hz
Rango de operación / Operating range: (0 ≤ 55°C) : 0,85 ... 1,10 Uc

CLZ2C - Bobinas para contactores / *Coils for contactors*

Para contactores / *For contactors:* CLZ2-G, CLZ2-I, CLZ2-L, CLZ2-M, CLZ2-N

Tensión circuito controlado *Control circuit voltage* Uc (V)	50Hz			60Hz		
	Resistencia media *Average resistance* 20°C +/- 10% (Ω)	Inductancia circuito cerrado *Inductance closed circuit* (H)	Referencia *Reference*	Resistencia media *Average resistance* 20°C +/- 10% (Ω)	Inductancia circuito cerrado *Inductance closed circuit* (H)	Referencia *Reference*
24	1,4	0,09	CLZ2C-D6B5	1,05	0,06	CLZ2C-D6B6
36	4,4	0,27	CLZ2C-D6D5	-	-	-
48	5,5	0,35	CLZ2C-D6E5	4,2	0,23	CLZ2C-D6E6
110	31	1,9	CLZ2C-D6F5	22	1,2	CLZ2C-D6F6
220	-	-	-	98	4,8	CLZ2C-D6M6
230	133	8,1	CLZ2C-D6P5	-	-	-
240	152	8,7	CLZ2C-D6U5	120	5,7	CLZ2C-D6U6
380	-	-	-	300	14	CLZ2C-D6Q6
415	463	26	CLZ2C-D6N5	-	-	-
440	513	30	CLZ2C-D6R5	392	19	CLZ2C-D6R6

Consumo medio a 20°C / *Average consumption at 20°C:*
Corriente inrush / *Inrush current:* ($\cos\varphi$ = 0,75) 50Hz : 200VA, 60Hz : 220VA
Corriente aislada / *Sealed current:* ($\cos\varphi$ = 0,30) 50Hz : 20VA, 60Hz : 22VA
Rango de operación / *Operating range:* (0 ≤ 55°C) : 0,80 ... 1,10 Uc

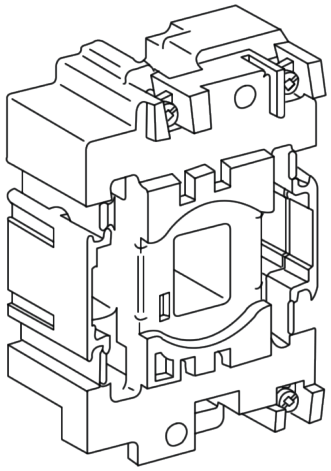

Para contactores / *For contactors:* CLZ2-G, CLZ2-I, CLZ2-L, CLZ2-M, CLZ2-N

Tensión circuito controlado *Control circuit voltage* Uc (V)	50/60Hz		
	Resistencia media *Average resistance* 20°C +/- 10% (Ω)	Inductancia circuito cerrado *Inductance closed circuit* (H)	Referencia *Reference*
24	1,22	0,08	CLZ2C-D6B7
36	3,5	0,25	CLZ2C-D6D7
48	5	0,32	CLZ2C-D6E7
110	26	1,7	CLZ2C-D6F7
220	102	6,7	CLZ2C-D6M7
230	115	7,7	CLZ2C-D6P7
240	131	8,3	CLZ2C-D6U7
380	310	20	CLZ2C-D6Q7
415	390	24	CLZ2C-D6N7
440	410	27	CLZ2C-D6R7

Consumo medio a 20°C / *Average consumption at 20°C:*
Corriente inrush / *Inrush current:* ($\cos\varphi$ = 0,75) 50/60Hz : 245VA, 50Hz
Corriente aislada / *Sealed current:* ($\cos\varphi$ = 0,30) 50/60Hz : 26VA, 50Hz
Rango de operación / *Operating range:* (0 ≤ 55°C) : 0,85 ... 1,10 Uc

CLZ3C - Bobinas para contactores / *Coils for contactors*

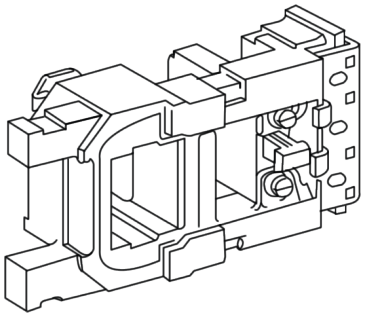

Para contactores / *For contactors:* CLZ3-O, CLZ3-Q

Tensión circuito controlado *Control circuit voltage* Uc		Resistencia media *Average resistance* 20°C +/- 10% (Ω)	Inductancia circuito cerrado *Inductance closed circuit* (H)	Código de voltaje *Voltage code*	Referencia *Reference*
50H	50Hz				
-	110	4,55	0,59	F6	CLZ3C-FF092
110	-	6,38	0,86	F5	CLZ3C-FF110
-	220	18,4	2,38	M6	CLZ3C-FF184
-	230/240	18,9	2,5	U6	CLZ3C-FF187
220/230	265/277	28,1	3,44	M5	CLZ3C-FF220
240	-	31,1	4,1	U5	CLZ3C-FF240
-	380	57,2	7,05	Q6	CLZ3C-FF316
-	415	67,9	8,21	N6	CLZ3C-FF340
-	440	72,6	9,21	R6	CLZ3C-FF360
380/400	460/480	86,9	10,3	Q5	CLZ3C-FF380
415/440	-	95,1	12	N5	CLZ3C-FF415

Consumo medio a 20°C / *Average consumption at 20°C:*
Corriente inrush / *Inrush current:* 50Hz : 550VA, 60Hz : 660VA
Corriente aislada / *Sealed current:* 45VA; 60Hz : 55VA, cos φ = 0,32
Ciclos de operación / *Operating cycles:* (0 ≤ 55°C) : < 2400

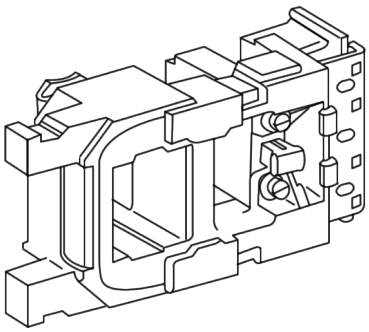

Para contactores / *For contactors:* CLZ3-S, CLZ3-T

Tensión circuito controlado *Control circuit voltage* Uc		Resistencia media *Average resistance* 20°C +/- 10% (Ω)	Inductancia circuito cerrado *Inductance closed circuit* (H)	Código de voltaje *Voltage code*	Referencia *Reference*
50H	50Hz				
-	110	2,74	0,44	F6	CLZ3C-FG092
110	-	4,18	0,65	F5	CLZ3C-FG110
-	220	11,1	1,8	M6	CLZ3C-FG184
-	230/240	11,4	1,87	U6	CLZ3C-FG187
220/230	265/277	16,5	2,59	M5	CLZ3C-FG220
240	-	20,1	3,09	U5	CLZ3C-FG240
-	380	34	5,32	Q6	CLZ3C-FG316
-	415	40,8	6,2	N6	CLZ3C-FF340
-	440	43,5	6,94	R6	CLZ3C-FF360
380/400	460/480	51,3	7,75	Q5	CLZ3C-FF380
415/440	-	62,3	9,06	N5	CLZ3C-FF415

Consumo medio a 20°C / *Average consumption at 20°C:*
Corriente inrush / *Inrush current:* 50Hz : 805VA, 60Hz : 970VA
Corriente aislada / *Sealed current:* 55VA; 60Hz : 66VA, cos φ = 0,34
Ciclos de operación / *Operating cycles:* (0 ≤ 55°C) : < 2400

CLZ3C - Bobinas para contactores / *Coils for contactors*

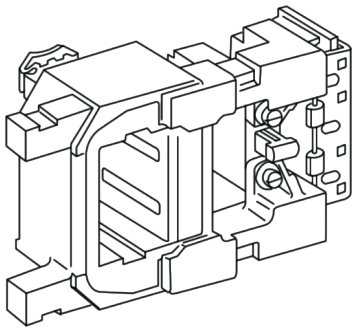

Para contactores / *For contactors:* CLZ3-U, CLZ3-V

Tensión circuito controlado Uc *Control circuit voltage Uc* V	Resistencia media *Average resistance* 20°C +/- 10% (Ω)		Inductancia circuito cerrado *Inductance closed circuit* (H)	Código de voltaje *Voltage code*	Referencia *Reference*
	Irrupción *inrush*	Sellado *Sealed*			
110/115	18,7	415	1	F7	CLZ3C-FH1102
220/230	71,6	1621	1	M7	CLZ3C-FH2202
240	71,6	1621	1	U7	CLZ3C-FH2402
380/415	222	5075	1	Q7	CLZ3C-FH3802
480/500	345	7990	1	S7	CLZ3C-FH5002

Consumo medio a 20°C / *Average consumption at 20°C* (50 o/or 60Hz, cos =φ0,9)
Corriente inrush / *Inrush current:* 600...700 VA
Corriente aislada / *Sealed current:* 8...10 VA
Ciclos de operación / *Operating cycles:* (0 ≤ 55°C) : 2400

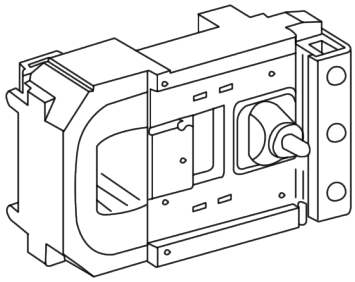

Para contactores / *For contactors:* CLZ3-W

Tensión circuito controlado Uc *Control circuit voltage Uc* V	Resistencia media *Average resistance* 20°C +/- 10% (Ω)		Inductancia circuito cerrado *Inductance closed circuit* (H)	Código de voltaje *Voltage code*	Referencia *Reference*
	Irrupción *inrush*	Sellado *Sealed*			
110/115	18,7	415	1	F7	CLZ3C-FJ110
220/230	71,6	1621	1	M7	CLZ3C-FJ220
240	71,6	1621	1	U7	CLZ3C-FJ240
380/415	222	5075	1	Q7	CLZ3C-FJ380
480/500	345	7990	1	S7	CLZ3C-FJ500

Consumo medio a 20°C / *Average consumption at 20°C (50 o/or 60Hz, cos = φ0,9)*
Corriente inrush / *Inrush current:* 1000...1150 VA
Corriente aislada / *Sealed current:* 12...18 VA
Ciclos de operación / *Operating cycles:* (0 ≤ 55°C) : 2400

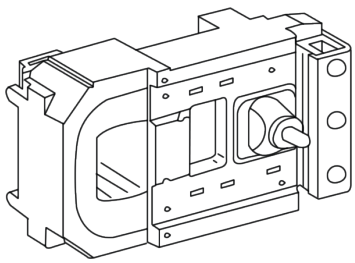

Para contactores / *For contactors:* CLZ3-X

Tensión circuito controlado Uc *Control circuit voltage Uc* V	Resistencia media *Average resistance* 20°C +/- 10% (Ω)		Inductancia circuito cerrado *Inductance closed circuit* (H)	Código de voltaje *Voltage code*	Referencia *Reference*
	Irrupción *inrush*	Sellado *Sealed*			
110/115	18,7	415	1	F7	CLZ3C-FK110
220/230	71,6	1621	1	M7	CLZ3C-FK220
240	71,6	1621	1	U7	CLZ3C-FK240
380/415	222	5075	1	Q7	CLZ3C-FJ380
480/500	345	7990	1	S7	CLZ3C-FK500

Consumo medio a 20°C / *Average consumption at 20°C* (50 o/or 60Hz, cos = φ 0,9)
Corriente inrush / *Inrush current:* 1050...1150 VA
Corriente aislada / *Sealed current:* 16...20 VA
Ciclos de operación / *Operating cycles:* (0 ≤ 55°C) : 2400

CLZ3C - Bobinas para contactores / *Coils for contactors*

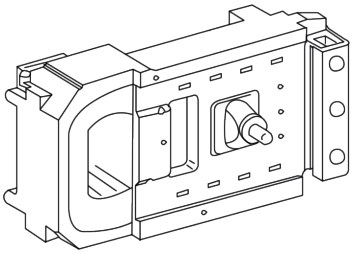

Para contactores / *For contactors:* CLZ3-Y

Tensión circuito controlado Uc *Control circuit voltage Uc* V	Resistencia media *Average resistance* 20°C +/- 10% (Ω)		Inductancia circuito cerrado *Inductance closed circuit* (H)	Código de voltaje *Voltage code*	Referencia *Reference*
	Irrupción *inrush*	Sellado *Sealed*			
110/115	6,45	165	1,85	F7	CLZ3C-FL1102
220/230	25,5	730	3,35	M7	CLZ3C-FL2202
240	31	900	4,1	U7	CLZ3C-FL2402
380/415	96	2960	13	Q7	CLZ3C-FL3802
480/500	120	3660	16,5	S7	CLZ3C-FL5002

Consumo medio a 20°C / *Average consumption at 20°C* (50 o/or 60Hz, cos =φ 0,9):
Corriente inrush / *Inrush current:* 600...700 VA
Corriente aislada / *Sealed current:* 8...10 VA
Ciclos de operación / *Operating cycles:* (0 ≤ 55°C) : 2400

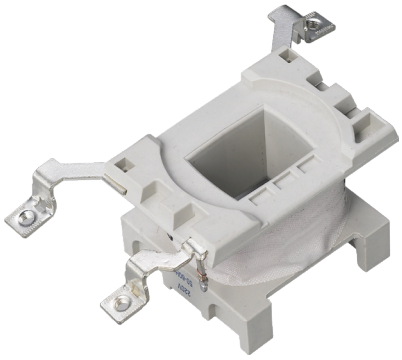

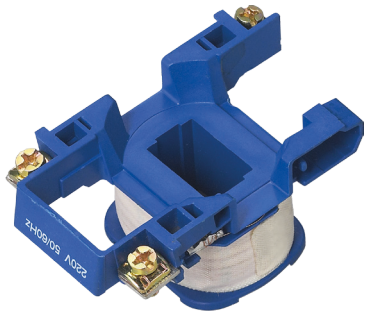

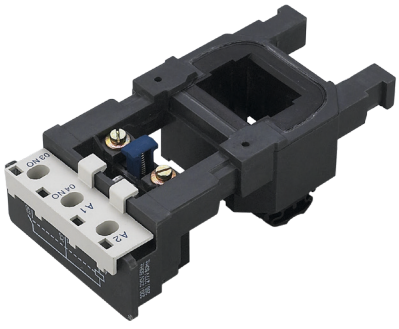

CLV - Identificación de referencia y producto
CLV - Product and reference identifiaction

CLV	XXXX	X	XXXX	X
	Tamaño de cuadro *Frame size*	Polos *Poles*	Corriente nominal *Rated current*	Código capacidad de corte *Breaking capacity code*
	63	2	10	S
	100	3	16	H
	225	4	20	R
	400		180	
	630		200	
	800		225	
	1600		250	
	2500		315	
			350	
			400	
			630	
			700	
			800	
			1000	
			1250	
			1600	
			2000	
			2500	

Aplicación

Los interruptores automáticos magnetotérmicos en caja moldeada de la serie CLV, con relés térmicos y magnéticos fijos, se usan principalmente en redes de distribución de 50/60Hz, con una tensión nominal de funcionamiento de hasta 690V y corrientes de hasta 2500A, para la distribución y protección de lineas y equipos contra daños por sobrecargas, cortocircuitos y cambios importantes del valor de la tensión de servicio (sobretensión o bajadas de tensión).

Esta serie también se puede usar para la protección de motores y los interruptores se pueden instalar en posición vertical o horizontal.

Application

CLV series moulded case circuit breakers, with fixed thermal and magnetic relays are used primarlly in distribution networks of 50/60Hz, with a nominal working tension of up to 690V and currents of up to 2500A, for the distribution and protection of lines and equipment from damages caused by surges, shortcircuits or significant tension fluctuations.

This series can also be used for protecting motors and can be installed both vertically or horizontally.

CLV - Interruptores automáticos magnetotérmicos en caja moldeada / *Moulded case circuit breakers*

Tipo / *Frame Size*	63																								
Tensión de aislamiento *Rated insulation voltage* Ui (V)	500																								
Tensión nominal de operación *Rated operating voltage* Ue (V)	400																								
Arco de distancia (mm) *Arcing distance (mm)*	≤ 50																								
Corriente nominal (A) *Rated current* (A)	10			16			20			25			32			40			50			63		
Número de polos *Number of poles*	3		4	3		4	3		4	3		4	3		4	3		4	3		4	3		4
Código capacidad de corte *Breaking capacity code*	S	H	H	S	H	H	S	H	H	S	H	H	S	H	H	S	H	H	S	H	H	S	H	H
Poder de corte máximo *Ultimate s-circuit breaking capacity* (kA, RMS) AC - 380V/ 400V/415V	15	35	35	15	35	35	15	35	35	15	35	35	15	35	35	15	35	35	15	35	35	15	35	35
Poder de corte en servicio *Rated service s-circuit breaking capacity* (kA, RMS) AC - 380V/ 400V/415V	7,5	17,5	17,5	7,5	17,5	17,5	7,5	17,5	17,5	7,5	17,5	17,5	7,5	17,5	17,5	7,5	17,5	17,5	7,5	17,5	17,5	7,5	17,5	17,5
Referencia *Reference*	CLV0063-3-0010S	CLV0063-3-0010H	CLV0063-4-0010H	CLV0063-3-0016S	CLV0063-3-0016H	CLV0063-4-0016H	CLV0063-3-0020S	CLV0063-3-0020H	CLV0063-4-0020H	CLV0063-3-0025S	CLV0063-3-0025H	CLV0063-4-0025H	CLV0063-3-0032S	CLV0063-3-0032H	CLV0063-4-0032H	CLV0063-3-0040S	CLV0063-3-0040H	CLV0063-4-0040H	CLV0063-3-0050S	CLV0063-3-0050H	CLV0063-4-0050H	CLV0063-3-0063S	CLV0063-3-0063H	CLV0063-4-0063H

CLV - Interruptores automáticos magnetotérmicos en caja moldeada / *Moulded case circuit breakers*

Tipo / *Frame Size*		100																					
Tensión de aislamiento *Rated insulation voltage* Ui (V)		800																					
Tensión nominal de operación *Rated operating voltage Ue* (V)		690																					
Arco de distancia (mm) *Arcing distance (mm)*		≤ 50																					
Corriente nominal (A) *Rated current (A)*		16				20				25				32				40			
Número de polos *Number of poles*		2	3		4	2	3		4	2	3		4	2	3		4	2	3		4
Código capacidad de corte *Breaking capacity code*		H	S	H	H	H	S	H	H	H	S	H	H	H	S	H	H	H	S	H	H
Poder de corte máximo *Ultimate s-circuit breaking capacity* (kA, RMS) AC - 380V/ 400V/415V	380V/400V/ 415V AC	50	25	50	50	50	25	50	50	50	25	50	50	50	25	50	50	50	25	50	50
	690V AC	10	5	10	10	10	5	10	10	10	5	10	10	10	5	10	10	10	5	10	10
Poder de corte en servicio *Rated service s-circuit breaking capacity* (kA, RMS) AC - 380V/ 400V/415V	380V/400V/ 415V AC	25	12,5	25	25	25	12,5	25	25	25	12,5	25	25	25	12,5	25	25	25	12,5	25	25
	690V AC	5	2,5	5	5	5	2,5	5	5	5	2,5	5	5	5	2,5	5	5	5	2,5	5	5
Referencia *Reference*		CLV0100-2-0016H	CLV0100-3-0016S	CLV0100-3-0016H	CLV0100-4-0016H	CLV0100-2-0020H	CLV0100-3-0020S	CLV0100-3-0020H	CLV0100-4-0020H	CLV0100-2-0025H	CLV0100-3-0025S	CLV0100-3-0025H	CLV0100-4-0025H	CLV0100-2-0032H	CLV0100-3-0032S	CLV0100-3-0032H	CLV0100-4-0032H	CLV0100-2-0040H	CLV0100-3-0040S	CLV0100-3-0040H	CLV0100-4-0040H

CLV - Interruptores automáticos magnetotérmicos en caja moldeada / *Moulded case circuit breakers*

Tipo / *Frame Size*		100															
Tensión de aislamiento *Rated insulation voltage* Ui (V)		800															
Tensión nominal de operación *Rated operating voltage Ue* (V)		690															
Arco de distancia (mm) *Arcing distance (mm)*		≤ 50															
Corriente nominal (A) *Rated current (A)*		50				63				80				100			
Número de polos *Number of poles*		2	3		4	2	3		4	2	3		4	2	3		4
Código capacidad de corte *Breaking capacity code*		H	S	H	H	H	S	H	H	H	S	H	H	H	S	H	H
Poder de corte máximo *Ultimate s-circuit breaking capacity* (kA, RMS) AC - 380V/ 400V/415V	380V/400V/ 415V AC	50	25	50	50	50	25	50	50	50	25	50	50	50	25	50	50
	690V AC	10	5	10	10	10	5	10	10	10	5	10	10	10	5	10	10
Poder de corte en servicio *Rated service s-circuit breaking capacity* (kA, RMS) AC - 380V/ 400V/415V	380V/400V/ 415V AC	25	12,5	25	25	25	12,5	25	25	25	12,5	25	25	25	12,5	25	25
	690V AC	5	2,5	5	5	5	2,5	5	5	5	2,5	5	5	5	2,5	5	5
Referencia *Reference*		CLV0100-2-0050H	CLV0100-3-0050S	CLV0100-3-0050H	CLV0100-4-0050H	CLV0100-2-0063H	CLV0100-3-0063S	CLV0100-3-0063H	CLV0100-4-0063H	CLV0100-2-0080H	CLV0100-3-0080S	CLV0100-3-0080H	CLV0100-4-0080H	CLV0100-2-0100H	CLV0100-3-0100S	CLV0100-3-0100H	CLV0100-4-0100H

CLV - Interruptores automáticos magnetotérmicos en caja moldeada / *Moulded case circuit breakers*

Tipo / *Frame Size*		225																										
Tensión de aislamiento *Rated insulation voltage* Ui (V)		800																										
Tensión nominal deoperación *Rated operating voltage Ue* (V)		690																										
Arco de distancia (mm) *Arcing distance (mm)*		≤ 50																										
Corriente nominal (A) *Rated current (A)*		100					125					160					200					225					
Número de polos *Number of poles*		2	3			4	2	3			4	2	3		4	2	3			4	2	3			4		
Código capacidad de corte *Breaking capacity code*		H	S	H	R	H	H	S	H	R	H	H	S	H	R	H	H	S	H	R	H	H	S	H	R	H		
Poder de corte máximo *Ultimate s-circuit breaking capacity* (kA, RMS) AC - 380V/ 400V/415V	380V/400V/ 415V AC	50	25	50	65	50	50	25	50	65	50	50	25	50	65	50	50	25	50	65	50	50	25	50	65	50		
	690V AC	10	5	10	10	10	10	5	10	10	10	10	5	10	10	10	10	5	10	10	10	10	5	10	10	10		
Poder de corte en servicio *Rated service s-circuit breaking capacity* (kA, RMS) AC - 380V/ 400V/415V	380V/400V/ 415V AC	25	12,5	25	32,5	25	25	12,5	25	32,5	25	25	12,5	25	32,5	25	25	12,5	25	32,5	25	25	12,5	25	32,5	25		
	690V AC	5	2,5	5	5	5	5	2,5	5	5	5	5	2,5	5	5	5	5	2,5	5	5	5	5	2,5	5	5	5		
Referencia *Reference*		CLV0225-2-0100H	CLV0225-3-0100S	CLV0225-3-0100H	CLV0225-3-0100R	CLV0225-4-0100H	CLV0225-2-0125H	CLV0225-3-0125S	CLV0225-3-0125H	CLV0225-3-0125R	CLV0225-4-0125H	CLV0225-2-0160H	CLV0225-3-0160S	CLV0225-3-0160H	CLV0225-3-0160R	CLV0225-4-0160H	CLV0225-2-0200H	CLV0225-3-0200S	CLV0225-3-0200H	CLV0225-3-0200R	CLV0225-4-0200H	CLV0225-2-0225H	CLV0225-3-0225S	CLV0225-3-0225H	CLV0225-3-0225R	CLV0225-4-0225H		

CLV - Interruptores automáticos magnetotérmicos en caja moldeada / *Moulded case circuit breakers*

Tipo / *Frame Size*		400														
Tensión de aislamiento *Rated insulation voltage* Ui (V)		800														
Tensión nominal de operación Ue (V) *Rated operating voltage Ue (V)*		690														
Arco de distancia (mm) *Arcing distance (mm)*		≤ 100														
Corriente nominal (A) *Rated current (A)*		225			250			315			350			400		
Número de polos *Number of poles*		3		4	3		4	3		4	3		4	3		4
Código capacidad de corte *Breaking capacity code*		S	H	H	S	H	H	S	H	H	S	H	H	S	H	H
Poder de corte máximo *Ultimate s-circuit breaking capacity* (kA, RMS) AC - 380V/ 400V/415V	380V/400V/ 415V AC	35	50	35	50	35	50	35	50	35	50	35	50	35	50	35
	690V AC	8	10	8	8	10	8	8	10	8	8	10	8	8	10	8
Poder de corte en servicio *Rated service s-circuit breaking capacity* (kA, RMS) AC - 380V/ 400V/415V	380V/400V/ 415V AC	17,5	25	17,5	17,5	25	17,5	17,5	25	17,5	17,5	25	17,5	17,5	25	17,5
	690V AC	4	5	4	4	5	4	4	5	4	4	5	4	4	5	4
Referencia *Reference*		CLV0400-3-0225S	CLV0400-3-0225H	CLV0400-4-0225H	CLV0400-3-0250S	CLV0400-3-0250H	CLV0400-4-0250H	CLV0400-3-0315S	CLV0400-3-0315H	CLV0400-4-0315H	CLV0400-3-0350S	CLV0400-3-0350H	CLV0400-4-0350H	CLV0400-3-0400S	CLV0400-3-0400H	CLV0400-4-0400H

CLV - Interruptores automáticos magnetotérmicos en caja moldeada / *Moulded case circuit breakers*

Tipo / *Frame Size*		630											
Tensión de aislamiento *Rated insulation voltage* Ui (V)		800											
Tensión nominal de operación Ue (V) *Rated operating voltage Ue (V)*		690											
Arco de distancia (mm) *Arcing distance (mm)*		≤ 100											
Corriente nominal (A) *Rated current (A)*		400				500				630			
Número de polos *Number of poles*		3			4	3			4	3			4
Código capacidad de corte *Breaking capacity code*		S	H	R	S	S	H	R	S	S	H	R	S
Poder de corte máximo *Ultimate s-circuit breaking capacity* (kA, RMS) AC - 380V/ 400V/415V	380V/400V/ 415V AC	35	50	70	35	35	50	70	35	35	50	70	35
	690V AC	8	10	15	8	8	10	15	8	8	10	15	8
Poder de corte en servicio *Rated service s-circuit breaking capacity* (kA, RMS) AC - 380V/ 400V/415V	380V/400V/ 415V AC	17,5	25	35	17,5	17,5	25	35	17,5	17,5	25	35	17,5
	690V AC	4	5	7,5	4	4	5	7,5	4	4	5	7,5	4
Referencia *Reference*		CLV0630-3-0400S	CLV0630-3-0400H	CLV0630-3-0400R	CLV0630-4-0400S	CLV0630-3-0500S	CLV0630-3-0500H	CLV0630-3-0500R	CLV0630-4-0500S	CLV0630-3-0630S	CLV0630-3-0630H	CLV0630-3-0630R	CLV0630-4-0630S

CLV - Interruptores automáticos magnetotérmicos en caja moldeada / *Moulded case circuit breakers*

Tipo / *Frame Size*		800								1600				
Tensión de aislamiento *Rated insulation voltage* Ui (V)		800								800				
Tensión nominal de operación Ue (V) *Rated operating voltage Ue (V)*		690								690				
Arco de distancia (mm) *Arcing distance (mm)*		≤ 100								≤ 100				
Corriente nominal (A) *Rated current (A)*		630			700			800		700	800	1000	1250	1600
Número de polos *Number of poles*		3		4	3		4	3		4	3	3	3	3	3
Código capacidad de corte *Breaking capacity code*		H	R	H	H	R	H	H	R	H	R	R	R	R	R
Poder de corte máximo *Ultimate s-circuit breaking capacity* (kA, RMS) AC - 380V/ 400V/415V	380V/400V/ 415V AC	50	70	35	50	70	35	50	70	35	65	65	65	65	65
	690V AC	10	15	8	10	15	8	10	15	8	15	15	15	15	15
Poder de corte en servicio *Rated service s-circuit breaking capacity* (kA, RMS) AC - 380V/ 400V/415V	380V/400V/ 415V AC	25	35	17,5	25	35	17,5	25	35	17,5	32,5	32,5	32,5	32,5	32,5
	690V AC	5	75	4	5	75	4	5	75	4	7,5	7,5	7,5	7,5	7,5
Referencia *Reference*		CLV0800-3-0630H	CLV0800-3-0630R	CLV0800-4-0630H	CLV0800-3-0700H	CLV0800-3-0700R	CLV0800-4-0700H	CLV0800-3-0800H	CLV0800-3-0800R	CLV0800-4-0800H	CLV1600-3-0700R	CLV1600-3-0800R	CLV1600-3-1000R	CLV1600-3-1250R	CLV1600-3-1600R

CLV0800

CLV1600

CLV - Accesorios para Interruptores automáticos en caja moldeada / *Accessories for Moulded case circuit breakers*

Bobina de disparo / *Shunt tripper:*

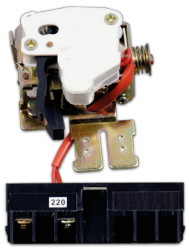

Voltaje / *Voltage*	Tipo / *Frame Size*						
	63	100	225	400	630	800	1600
400V AC 50/60Hz	CLVST1-0063	CLVST1-0100	CLVST1-0225	CLVST1-0400	CLVST1-0630	CLVST1-0800	CLVST1-1600
230V AC 50/60Hz	CLVST2-0063	CLVST2-0100	CLVST2-0225	CLVST2-0400	CLVST2-0630	CLVST2-0800	CLVST2-1600
110V AC 50/60Hz	CLVST3-0063	CLVST3-0100	CLVST3-0225	CLVST3-0400	CLVST3-0630	CLVST3-0800	CLVST3-1600
230V DC	CLVST4-0063	CLVST4-0100	CLVST4-0225	CLVST4-0400	CLVST4-0630	CLVST4-0800	CLVST4-1600
110V DC	CLVST5-0063	CLVST5-0100	CLVST5-0225	CLVST5-0400	CLVST5-0630	CLVST5-0800	CLVST5-1600
24V DC	CLVST6-0063	CLVST6-0100	CLVST6-0225	CLVST6-0400	CLVST6-0630	CLVST6-0800	CLVST6-1600

Bobina de subtensión / *Under-voltage*

Voltaje / *Voltage*	Tipo / *Frame Size*						
	63	100	225	400	630	800	1600
400V AC 50/60Hz	CLVUV1-0063	CLVUV1-0100	CLVUV1-0225	CLVUV1-0400	CLVUV1-0630	CLVUV1-0800	CLVUV1-1600
230V AC 50/60Hz	CLVUV2-0063	CLVUV2-0100	CLVUV2-0225	CLVUV2-0400	CLVUV2-0630	CLVUV2-0800	CLVUV2-1600

Contacto auxiliar / *Auxiliary contact:*

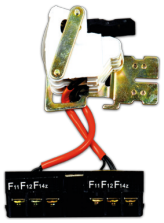

Contacto / *Contact*	Tipo / *Frame Size*						
	63	100	225	400	630	800	1600
1 X C/O	CLVAC1-0063	CLVAC1-0100	CLVAC1-0225	CLVAC1-0400	CLVAC1-0630	CLVAC1-0800	CLVAC1-1600
2 X C/O	-	-	-	CLVAC2-0400	CLVAC2-0630	CLVAC2-0800	CLVAC2-1600

Contacto alarma / *Alarm contact:*

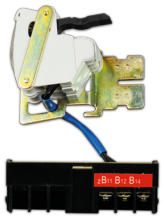

Contacto / *Contact*	Tipo / *Frame Size*						
	63	100	225	400	630	800	1600
1 X C/O	CLVAL1-0063	CLVAL1-0100	CLVAL1-0225	CLVAL1-0400	CLVAL1-0630	CLVAL1-0800	CLVAL1-1600

CLV - Accesorios para Interruptores automáticos en caja moldeada / *Accessories for Moulded case circuit breakers*

Mecanismo de operación manual / *Manual operating mecha-*

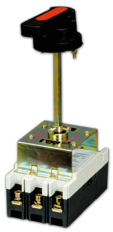

Tipo / *Type*	Tipo / *Frame Size*						
	63	100	225	400	630	800	1600
F	CLVMA1-0063	CLVMA1-0100	CLVMA1-0225	CLVMA1-0400	CLVMA1-0630	CLVMA1-0800	CLVMA1-1600
A	CLVMA2-0063	CLVMA2-0100	CLVMA2-0225	CLVMA2-0400	CLVMA2-0630	CLVMA2-0800	CLVMA2-1600

Mecanismo de operación motorizado / *Motorised operating mechanism:*

Voltaje / *Voltage*	Tipo / *Frame Size*						
	63	100	225	400	630	800	1600
400V AC 50/60Hz	CLVMB1-0063	CLVMB1-0100	CLVMB1-0225	CLVMB1-0400	CLVMB1-0630	CLVMB1-0800	CLVMB1-1600
230V AC 50/60Hz	CLVMB2-0063	CLVMB2-0100	CLVMB2-0225	CLVMB2-0400	CLVMB2-0630	CLVMB2-0800	CLVMB2-1600

Adaptador de conexión trasero / *Rear connection adaptor:mecha-*

Polos / *Poles*	Tipo / *Frame Size*						
	63	100	225	400	630	800	1600
3	CLVRA1-0063	CLVRA1-0100	CLVRA1-0225	CLVRA1-0400	CLVRA1-0630	CLVRA1-0800	CLVRA1-1600
4	CLVRA2-0063	CLVRA2-0100	CLVRA2-0225	CLVRA2-0400	CLVRA2-0630	CLVRA2-0800	-

Adaptador de conexión plug-in / *Plug-in connection adaptor:*

Polos / *Poles*	Tipo / *Frame Size*						
	63	100	225	400	630	800	1600
3	CLVPI1-0063	CLVPI1-0100	CLVPI1-0225	CLVPI1-0400	CLVPI1-0630	CLVPI1-0800	CLVPI1-1600
4	CLVPI2-0063	CLVPI2-0100	CLVPI2-0225	CLVPI2-0400	CLVPI2-0630	CLVPI2-0800	-

CL* - Señalizadores LED / *LED signal lights*

A
Indicador LED / *LED Indicator*

B
Indicador LED Intermitente / *LED Indicator Flash Light*

C
Indicador LED con Timbre / *LED Indicator Flash Buzzer*

D
Timbre Negro / *Black Buzzer*

E
Indicador LED Anti-interferencia / *LED Anti-interference Indicator*

F
Luz Neón / *Neon Light*

CL	X	XX	X	X	X
	Producto *Product*	Voltaje *Voltage*	Color *Colour*	Corriente *Current*	Contactor *Contact*
	A	01 = 6V	B	1 - AC	0 = Unit Only
	B	02 = 12V	R	2 - DC	1 = NO
	C	03 = 24V	V	3 - AC / DC	2 = NC
	D	04 = 36V	A		3 = NC / NO
	E	05 = 48V	Y		4 = NO / NO
	F	06 = 110V	W		
	G - Bombillas / *Bulbs*	07 = 127V			
	H - Bombillas / *Bulbs*	08 = 130V			
		09 = 220V			
		10 = 380V			

CL* - Señalizadores LED, botones y selectores / *LED signal lights, push buttons and switches*

Información técnica
Technical information

- Humedad relativa / *Relative Humidity:* 98%
- Rango de frecuencia de vibraciones en operación normal / *Normal operating vibration frequency range:* 2-80Hz (accel 0.7g)
- Operación en uso continuo / *Continuous operating life:* >= 30,000 horas
- Grado de protección / *Protection grade:* IP40
- Cumple con las siguientes normativas / *Complies with the following standards:* GB/T14048.5 / IEC60947-5-1

Ventajas
Advantages

- Fácil repuesto de bloques de contacto

- Terminales protegidos para incrementar la seguridad y fiabilidad

- Cuerpo y elemento de fijación en aleación de zinc y aluminio

- Fijación posterior. El botón no puede ser desmontado desde la parte frontal del aparato

- Los bloques de contactos NO y NC son independientes entre si para facilitar la función final de cada elemento de mando

- También disponible con grado de protección IP65 e IP67 bajo pedido

- Easy replacement of contact blocks

- Terminals are protected to increase security and reliability

- Body and fixing element made with alloy of zinc and alluminium

- Rear mounted. (Button cannot be dismountled from the front part of the unit)

- Both NO and NC contact blocks are independant so as to facilitate the final function of each control element

- Also available with protection grade of IP65 & IP67 upon request.

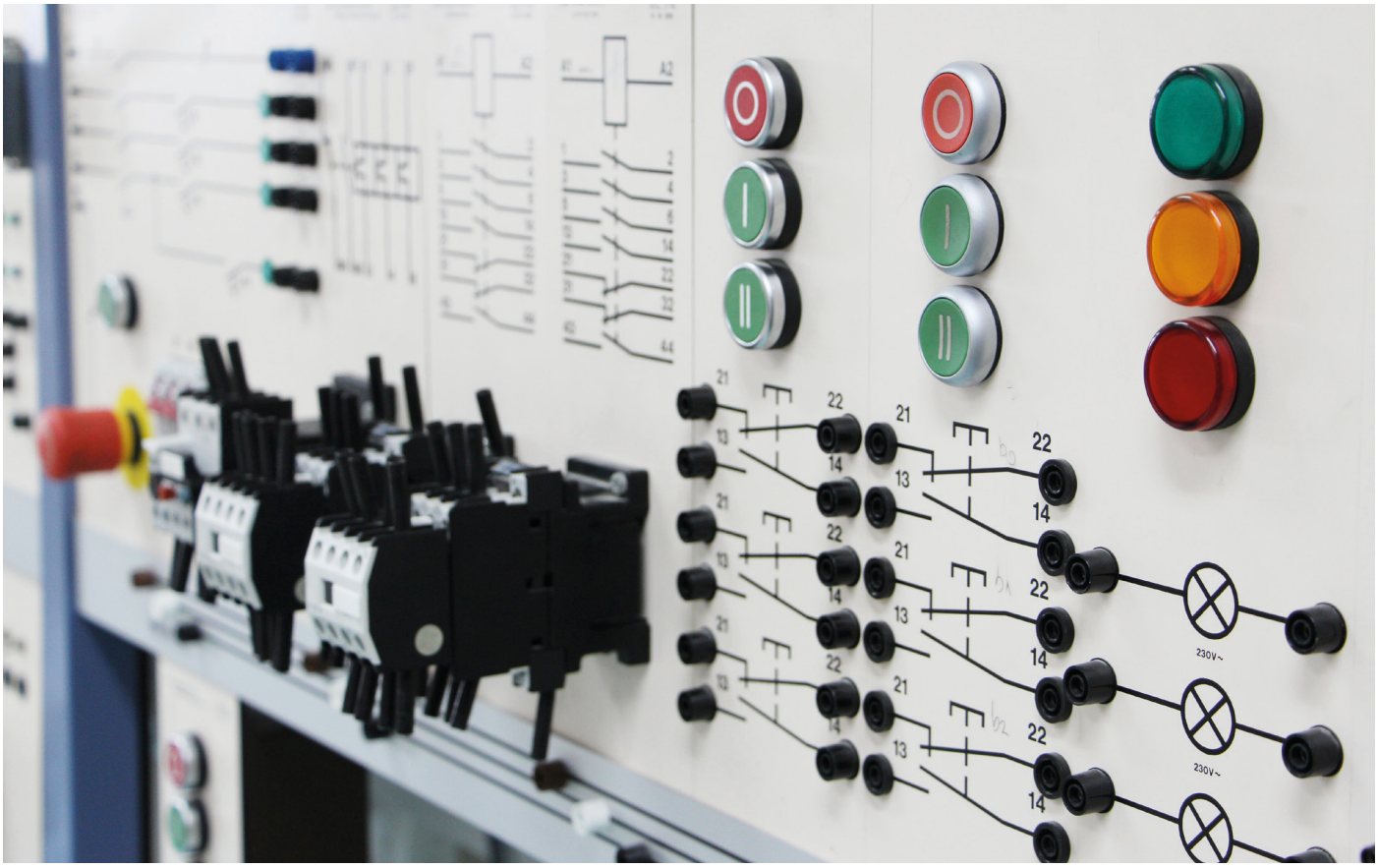

CL* - Señalizadores LED / *LED signal lights*

Voltaje *Voltage*	Corriente *Current*	Color *Colour*	Referencia / *Reference*			
			A	B	C	E
6V	AC / DC		CLA01R3	CLB01R3	CLC01R3	CLE01R3
			CLA01V3	CLB01V3	CLC01V3	CLE01V3
			CLA01A3	CLB01A3	CLC01A3	CLE01A3
			CLA01Y3	CLB01Y3	CLC01Y3	CLE01Y3
			CLA01W3	CLB01W3	CLC01W3	CLE01W3
12V	AC / DC		CLA02R3	CLB02R3	CLC02R3	CLE02R3
			CLA02V3	CLB02V3	CLC02V3	CLE02V3
			CLA02A3	CLB02A3	CLC02A3	CLE02A3
			CLA02Y3	CLB02Y3	CLC02Y3	CLE02Y3
			CLA02W3	CLB02W3	CLC02W3	CLE02W3
24V	AC / DC		CLA03R3	CLB03R3	CLC03R3	CLE03R3
			CLA03V3	CLB03V3	CLC03V3	CLE03V3
			CLA03A3	CLB03A3	CLC03A3	CLE03A3
			CLA03Y3	CLB03Y3	CLC03Y3	CLE03Y3
			CLA03W3	CLB03W3	CLC03W3	CLE03W3
36V	AC / DC		CLA04R3	CLB04R3	CLC04R3	CLE04R3
			CLA04V3	CLB04V3	CLC04V3	CLE04V3
			CLA04A3	CLB04A3	CLC04A3	CLE04A3
			CLA04Y3	CLB04Y3	CLC04Y3	CLE04Y3
			CLA04W3	CLB04W3	CLC04W3	CLE04W3
48V	AC / DC		CLA05R3	CLB05R3	CLC05R3	CLE05R3
			CLA05V3	CLB05V3	CLC05V3	CLE05V3
			CLA05A3	CLB05A3	CLC05A3	CLE05A3
			CLA05Y3	CLB05Y3	CLC05Y3	CLE05Y3
			CLA05W3	CLB05W3	CLC05W3	CLE05W3
110V	AC / DC		CLA06R3	CLB06R3	CLC06R3	CLE06R3
			CLA06V3	CLB06V3	CLC06V3	CLE06V3
			CLA06A3	CLB06A3	CLC06A3	CLE06A3
			CLA06Y3	CLB06Y3	CLC06Y3	CLE06Y3
			CLA06W3	CLB06W3	CLC06W3	CLE06W3
127V	AC / DC		CLA07R3	CLB07R3	CLC07R3	CLE07R3
			CLA07V3	CLB07V3	CLC07V3	CLE07V3
			CLA07A3	CLB07A3	CLC07A3	CLE07A3
			CLA07Y3	CLB07Y3	CLC07Y3	CLE07Y3
			CLA07W3	CLB07W3	CLC07W3	CLE07W3
220V	AC		CLA09R1	CLB09R1	CLC09R1	CLE09R1
			CLA09V1	CLB09V1	CLC09V1	CLE09V1
			CLA09A1	CLB09A1	CLC09A1	CLE09A1
			CLA09Y1	CLB09Y1	CLC09Y1	CLE09Y1
			CLA09W1	CLB09W1	CLC09W1	CLE09W1
220V	DC		CLA09R2	CLB09R2	CLC09R2	CLE09R2
			CLA09V2	CLB09V2	CLC09V2	CLE09V2
			CLA09A2	CLB09A2	CLC09A2	CLE09A2
			CLA09Y2	CLB09Y2	CLC09Y2	CLE09Y2
			CLA09W2	CLB09W2	CLC09W2	CLE09W2
380V	AC		CLA10R1	CLB10R1	CLC10R1	CLE10R1
			CLA10V1	CLB10V1	CLC10V1	CLE10V1
			CLA10A1	CLB10A1	CLC10A1	CLE10A1
			CLA10Y1	CLB10Y1	CLC10Y1	CLE10Y1
			CLA10W1	CLB10W1	CLC10W1	CLE10W1

A

Indicador LED / *LED Indicator*

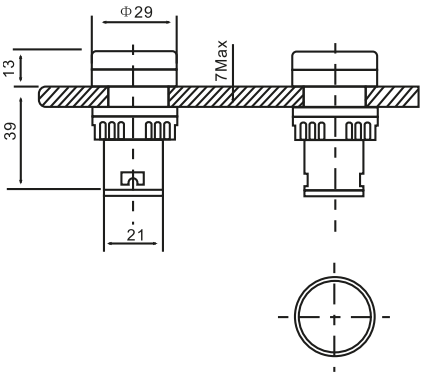

B

Indicador LED Intermitente / *LED Indicator Flash Light*

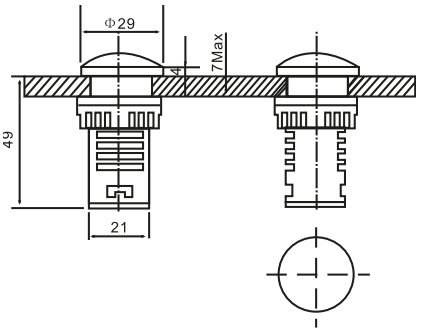

C

Indicador LED con Timbre / *LED Indicator Flash Buzzer*

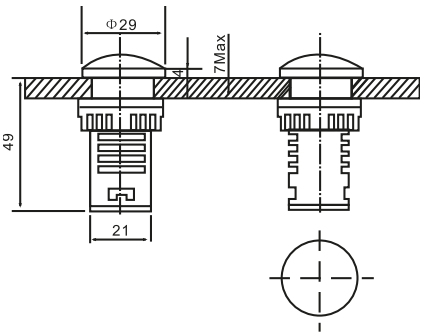

E

Indicador LED Anti-interferencia / *LED Anti-interference Indicator*

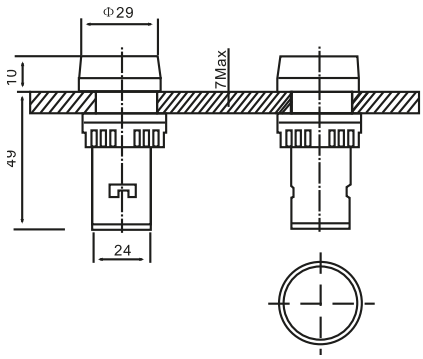

CL* - Señalizadores LED / *LED signal lights*

Voltaje *Voltage*	Corriente *Current*	Referencia / *Reference*
		D
6V	AC / DC	CLD01B3
12V	AC / DC	CLD02B3
24V	AC / DC	CLD03B3
36V	AC / DC	CLD04B3
48V	AC / DC	CLD05B3
110V	AC / DC	CLD06B3
127V	AC / DC	CLD07B3
220V	AC	CLD09B1
380V	AC	CLD10B1
220V	DC	CLD09B2

Voltaje *Voltage*	Corriente *Current*	Color *Colour*	Referencia / *Reference*
			F
130V Bulb (380V)	50 / 60 Hz		CLF08R
			CLF08V
			CLF08A
			CLF08Y
			CLF08W

D

Timbre Negro / *Black Buzzer*

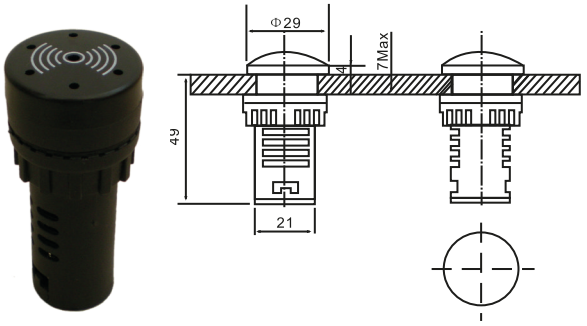

F

Luz Neón / *Neon Light*

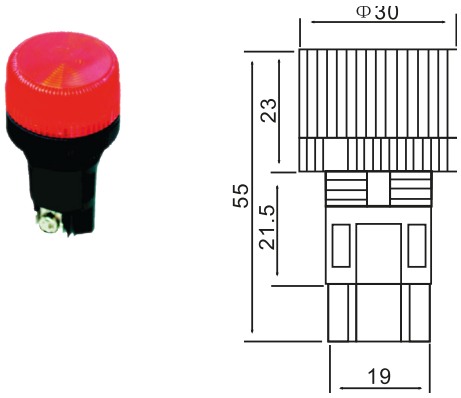

Información general / *General information:*

Botones y selectores rotativos / *Push buttons and rotary switches*

A

B

C

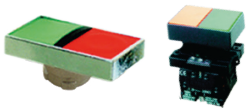

D

E

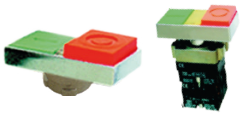

F

G
40Ø

H
40Ø

I
30Ø

J
40Ø

K
60Ø

L
30Ø

M
40Ø

N
60Ø

O

P

Q

Identificación de referencia y producto / *Product and reference identifiaction*

A	Botón rasante - muelle retorno / *Flush button - spring return*
B	Botón rasante Iluminado - muelle retorno / *Illuminated Flush button - spring return*
C	Botón saliente - muelle retorno / *Protruding button - spring return*
D	Pulsador doble rasante - muelle retorno / *Flush double push button - spring return*
E	Pulsador doble (verde rasante/rojo saliente) / *Double push button (flush green/protruding red)*
F	Pulsador doble - luz piloto (verde rasante/rojo saliente) / *Double push button - pilot light (flush green/protruding red)*
G	Botón de seta 40Ø / *Mushroon Button 40Ø*
H	Botón de seta (tirar para retorno) 40Ø / *Mushroon Button (push pull) 40Ø*
I	Botón de seta (retorno giro) 30Ø / *Mushroon Button (turn to release) 30Ø*
J	Botón de seta (retorno giro) 40Ø / *Mushroon Button (turn to release) 40Ø*
K	Botón de seta (retorno giro) 60Ø / *Mushroon Button (turn to release) 60Ø*
L	Botón de seta (llave para retorno) 30Ø / *Mushroon Button (key to release) 30Ø*
M	Botón de seta (llave para retorno) 40Ø / *Mushroon Button (key to release) 40Ø*
N	Botón de seta (llave para retorno) 60Ø / *Mushroon Button (key to release) 60Ø*
O	Interruptor IP65 (manga corta) / *Rotary switch IP65 (short handle)*
P	Interruptor IP65 (manga larga) / *Rotary switch IP65 (long handle)*
Q	Interruptor IP65 (con llave) / *Rotary switch IP65 (with key)*

	Material *Material*	Producto *Product*	Tipo *Type*	Posición *Position*	Color *Colour*	Símbolo *Symbol*	Contactor *Contact*	Voltaje *Voltage*
CL	X	X	X	X	X	X	X	X
	P - Plastico / *Plastic*	A	R - Redondo / *Round*	0 Pulsador / *Button*	B	I O	- = Unit Only	0 = N/A
	M - Metálico / *Metalic*	B	S - Rectangular / *Rectangular*		R	J I	1 = NO	1 = 24V
		C			V	K II	2 = NC	2 = 110V
		D		1	A	L ⇧	3 = NC / NO	4 = 220V
		E			Y	M ⇧	4 = NO / NO	4 = 220V
		F			W	N START		5 = 380V
		G		2	X	O STOP		
		H				P 0 1		
		I				- N / A		
				3				
				4				
				5				
				6				

Botones y selectores rotativos / *Push buttons and rotary switches*

Producto *Product*	Tipo *Type*	Material *Material*	Color / *Colour*					
A	Redondo *Round*	Plástico *Plastic*	CLPAR0B	CLPAR0R	CLPAR0V	CLPAR0A	CLPAR0Y	CLPAR0W
		Metálico *Metalic*	CLMAR0B	CLMAR0R	CLMA00V	CLMAR0A	CLMAR0Y	CLMAR0W
B		Plástico *Plastic*	CLPBR6B	CLPBR0R	CLPBR0V	CLPBR0A	CLPBR0Y	CLPBR0W
		Metálico *Metalic*	CLMBR0B	CLMBR0R	CLMBR0V	CLMBR0A	CLMBR0Y	CLMBR0W
C		Plástico *Plastic*	CLPCR0B	CLPCR0R	CLPCR0V	CLPCR0A	CLPCR0Y	CLPCR0W
		Metálico *Metalic*	CLMCR0B	CLMCR0R	CLMC00V	CLMCR0A	CLMCR0Y	CLMCR0W
D 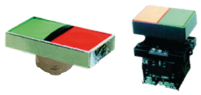	Rectangular *Rectangular*	Plástico *Plastic*	-	CLPDS0X		-	-	-
		Metálico *Metalic*	-	CLMDS0X		-	-	-
E		Plástico *Plastic*	-	CLPES0XP		-	-	-
		Metálico *Metalic*	-	CLMES0XP		-	-	-
F		Plástico *Plastic*	-	CLPFS0XP		-	-	-
		Metálico *Metalic*	-	CLMFS0XP		-	-	-
G 40Ø	Redondo *Round*	Plástico *Plastic*	CLPGR0B	CLPGR0R	CLPGR0V	CLPGR0A	CLPGR0Y	-
		Metálico *Metalic*	CLMGR0B	CLMGR0R	CLMG00V	CLMGR0A	CLMGR0Y	-
H 60Ø		Plástico *Plastic*	CLPHR0B	CLPHR0R	-	-	-	-
		Metálico *Metalic*	CLMHR0B	CLMHR0R	-	-	-	-

* Ver identificación de referencias y productos para añadir símbolos / *Look at reference & product identification to add simbols*

Botones y selectores rotativos / *Push buttons and rotary switches*

Producto *Product*	Tipo *Type*	Material *Material*	Color / *Colour*					
I 30Ø	Redondo *Round*	Plástico *Plastic*	-	CLPIR0R	-	-	-	-
		Metálico *Metalic*						
J 40Ø		Plástico *Plastic*	-	CLPJR0R	-	-	-	-
		Metálico *Metalic*	-	CLMJR0R	-	-	-	-
K 60Ø		Plástico *Plastic*	-	CLPKR0R	-	-	-	-
		Metálico *Metalic*						
L 30Ø		Plástico *Plastic*	-	CLPLR0R	-	-	-	-
		Metálico *Metalic*						
M 40Ø		Plástico *Plastic*	-	CLPMR0R	-	-	-	-
		Metálico *Metalic*	-	CLMMR0R	-	-	-	-
N 60Ø		Plástico *Plastic*	-	CLPNR0R	-	-	-	-
		Metálico *Metalic*	-	CLMNR0R	-	-	-	-

Botones y selectores rotativos / *Push buttons and rotary switches*

Producto *Product*	Tipo *Type*	Material *Material*	Posiciones / *Positions*					
O	Redondo *Round*	Plástico *Plastic*	CLPOR1	CLPOR2	CLPOR3	CLPOR4	CLPOR5	CLPOR6
		Metálico *Metalic*	CLMOR1	CLMOR2	CLMOR3	CLMOR4	CLMOR5	CLMOR6
P		Plástico *Plastic*	CLPPR1	CLPPR2	CLPPR3	CLPPR4	CLPPR5	CLPPR6
		Metálico *Metalic*	CLMPR1	CLMPR2	CLMPR3	CLMPR4	CLMPR5	CLMPR6
Q		Plástico *Plastic*	CLPQR1	CLPQR2	CLPQR3	CLPQR4	CLPQR5	CLPQR6
		Metálico *Metalic*	CLMQR1	CLMQR2	CLMQR3	CLMQR4	CLMQR5	CLMQR6

Accesorios para botones y selectores rotativos / *Push button and rotary switch accessories*

Producto *Product*	Descripción *Description*	Referencia *Reference*
	Contactor tipo NO / *NO Type Contactor*	CLNO
	Contactor tipo NC / *NC Type Contactor*	CLNC
	Chasis de plástco / *Plastic Chassis*	CLPX
	Chasis metálico / *Metal Chassis*	CLMX
	Tapón de silicona / *Silica gel cover*	CLSGC
	Modulo de cierre automático / *Self-locking module*	CLSLM
	Portalámparas (tipo rosca) / *Bulb Unit (screw type)*	CLBUS
	Portalámparas (tipo bayoneta) / *Bulb Unit (push/twist type)*	CLBUB
	Tapa ciega 22Ø / *Panel Plug 22Ø*	CLPP

Tipo *Type*	Color *Colour*	Voltaje / *Voltage*							
		6V	12V	24V	36V	48V	110V	120V	220V
Rosca *Screw*		CLBUS1R	CLBUS2R	CLBUS3R	CLBUS4R	CLBUS5R	CLBUS6R	CLBUS7R	CLBUS9R
		CLBUS1V	CLBUS2V	CLBUS3V	CLBUS4V	CLBUS5V	CLBUS6V	CLBUS7V	CLBUS9V
		CLBUS1A	CLBUS2A	CLBUS3A	CLBUS4A	CLBUS5A	CLBUS6A	CLBUS7A	CLBUS9A
		CLBUS1Y	CLBUS2Y	CLBUS3Y	CLBUS4Y	CLBUS5Y	CLBUS6Y	CLBUS7Y	CLBUS9Y
		CLBUS1W	CLBUS2W	CLBUS3W	CLBUS4W	CLBUS5W	CLBUS6W	CLBUS7W	CLBUS9W
Bayoneta *Bayonette*		CLBUB1R	CLBUB2R	CLBUB3R	CLBUB4R	CLBUB5R	CLBUB6R	CLBUB7R	CLBUB9R
		CLBUB1V	CLBUB2V	CLBUB3V	CLBUB4V	CLBUB5V	CLBUB6V	CLBUB7V	CLBUB9V
		CLBUB1A	CLBUB2A	CLBUB3A	CLBUB4A	CLBUB5A	CLBUB6A	CLBUB7A	CLBUB9A
		CLBUB1Y	CLBUB2Y	CLBUB3Y	CLBUB4Y	CLBUB5Y	CLBUB6Y	CLBUB7Y	CLBUB9Y
		CLBUB1W	CLBUB2W	CLBUB3W	CLBUB4W	CLBUB5W	CLBUB6W	CLBUB7W	CLBUB9W

Tipo Rosca / *Screw Type*

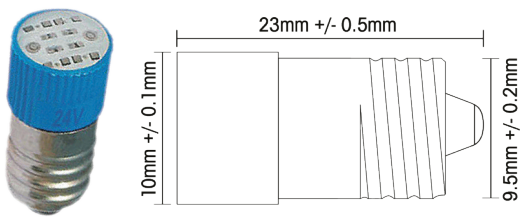

Tipo Bayoneta / *Bayonette Type*

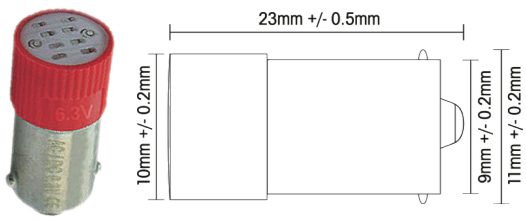

Botones y selectores rotativos montados / *Mounted push buttons and rotary switches*

Producto *Product*	Material *Material*	Tipo *Type*	Contactor *Cantactor*	Color / *Colour*					
A	Plástico *Plastic*	Redondo *Round*	NO	CLPAR0B*10	-	CLPAR0V*1O	CLPAR0A10	CLPAR0Y10	-
			NC	-	CLPAR0R*20	-	-	-	-
			NO + NC	CLPAR0B*30	CLPAR0R*30	CLPAR0V*3O	-	-	-
G 40Ø			NC	CLPGR0B20	CLPGR0R20	CLPGR0V2O	-	CLPGR0Y20	-
H 60Ø			NC	CLPHR0B20	CLPHR0R20	CLPHR0V2O	-	CLPHR0Y20	-
I 30Ø			NC	-	CLPIR0R20	-	-	-	-
J 40Ø			NC	-	CLPJR0R20	-	-	-	-
K 60Ø			NC	-	CLPKR0R20	-	-	-	-

Producto *Product*	Material *Material*	Tipo *Type*	Contactor *Cantactor*	Color / *Colour*					
A	Metálico *Metalic*	Redondo *Round*	NO	CLMAR0B*10	-	CLMAR0V*1O	CLMAR0A*10	CLMAR0Y*10	-
			NC	-	CLMAR0R*20	-	-	-	-
			NO + NC	CLMAR0B*30	CLMAR0R*30	CLMAR0V*3O	-	-	-
G 40Ø			NC	CLMGR0B-20	CLMGR0R-20	CLMGR0V-2O	-	CLM-GR0Y-20	-
H 60Ø			NC	CLMHR0B-20	CLMHR0R-20	CLMHR0V-2O	-	CLMHR0Y-20	-
I 30Ø			NC	-	CLMIR0R-20	-	-	-	-
J 40Ø			NC	-	CLMJR0R-20	-	-	-	-
K 60Ø			NC	-	CLMKR0R-20	-	-	-	-

Botones y selectores rotativos montados / *Mounted push buttons and rotary switches*

Producto *Product*	Tipo *Type*	Material *Material*	Contactor *Contactor*	Posiciones / *Positions*					
O	Redondo *Round*	Plástico *Plastic*	NO	CLPOR1B-10	CLPOR2B-10	CLPOR3B-10	CLPOR4B-10	CLPOR5B-10	-
			NO+NC	CLPOR1B-30	CLPOR2B-30	CLPOR3B-30	CLPOR4B-30	CLPOR5B-30	-
			NO+NO	-	-	CLPOR3B-40	-	-	CLPOR6B-40
P			NO	CLPPR1B-10	CLPPR2B-10	CLPPR3B-10	CLPPR4B-10	CLPPR5B-10	-
			NO+NC	CLPPR1B-30	CLPPR2B-30	CLPPR3B-30	CLPPR4B-30	CLPPR5B-30	-
			NO+NO	-	-	CLPPR3B-40	-	-	CLPPR6B-40
Q			NO	CLPQR1B-10	CLPQR2B-10	CLPQR3B-10	CLPQR4B-10	CLPQR5B-10	-
			NO+NC	CLPQR1B-30	CLPQR2B-30	CLPQR3B-30	CLPQR4B-30	CLPQR5B-30	-
			NO+NO	-	-	CLPQR3B-40	-	-	CLPQR6B-40
O		Metálico *Metalic*	NO	CLMOR1B-10	CLMOR2B-10	CLMOR3B-10	CLMOR4B-10	CLMOR5B-10	-
			NO+NC	CLMOR1B-30	CLMOR2B-30	CLMOR3B-30	CLMOR4B-30	CLMOR5B-30	-
			NO+NO	-	-	CLMOR3B-40	-	-	CLMOR6B-40
P			NO	CLMPR1B-10	CLMPR2B-10	CLMPR3B-10	CLMPR4B-10	CLMPR5B-10	-
			NO+NC	CLMPR1B-30	CLMPR2B-30	CLMPR3B-30	CLMPR4B-30	CLMPR5B-30	-
			NO+NO	-	-	CLMPR3B-40	-	-	CLMPR6B-40
Q			NO	CLMQR1B-10	CLMQR2B-10	CLMQR3B-10	CLMQR4B-10	CLMSR5B-10	-
			NO+NC	CLMQR1B-30	CLMQR2B-30	CLMQR3B-30	CLMQR4B-30	CLMQR5B-30	-
			NO+NO	-	-	CLMQR3B-40	-	-	CLMQR6B-40

Botones y selectores rotativos montados / *Mounted push buttons and rotary switches*

Producto *Product*	Tipo *Type*	Material *Material*	Contactor *Cantactor*	Voltaje *Voltaje*	Color / *Colour*					
B	Redondo *Round*	Plástico *Plastic*	NO	130V	-	CLPBR0R13	CLPBR0V13	CLPBR0A13	CLPBR0Y13	CLPBR0W13
				220V	-	CLPBR0R14	CLPBR0V14	CLPBR0A14	CLPBR0Y14	CLPBR0W14
				380V	-	CLPBR0R15	CLPBR0V15	CLPBR0A15	CLPBR0Y15	CLPBR0W15
B		Metálico *Metalic*		130V	-	CLMBR0R13	CLMBR0V13	CLMBR0A13	CLMBR0Y13	CLMBR0W13
				220V	-	CLMBR0R14	CLMBR0V14	CLMBR0A14	CLMBR0Y14	CLMBR0W14
				380V	-	CLMBR0R15	CLMBR0V15	CLMBR0A15	CLMBR0Y15	CLMBR0W15

Producto *Product*	Tipo *Type*	Material *Material*	Contactor *Cantactor*	Voltaje *Voltaje*	Color / *Colour*					
D	Redondo *Round*	Plástico *Plastic*	NO+NC	N/A	CLPDS0X30					
E				N/A		CLPES0X30				
F 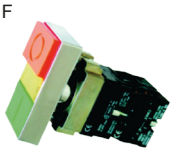				130V	CLPFS0X33					
				220V		CLPFS0X34				
				380V	CLPFS0X35					
D 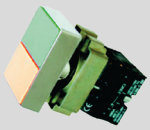		Metálico *Metalic*	NO+NC	N/A		CLMDS0X30				
E				N/A	CLMES0X30					
F 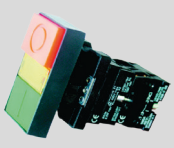				130V		CLMFS0X33				
				220V	CLMFS0X34					
				380V		CLMFS0X35				
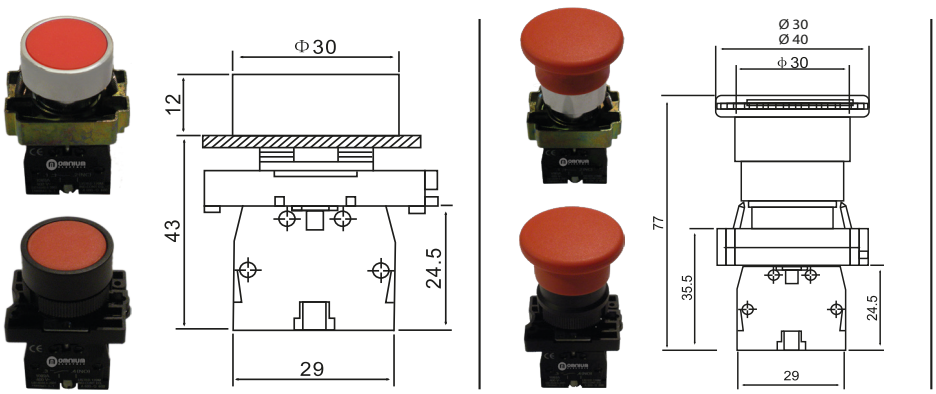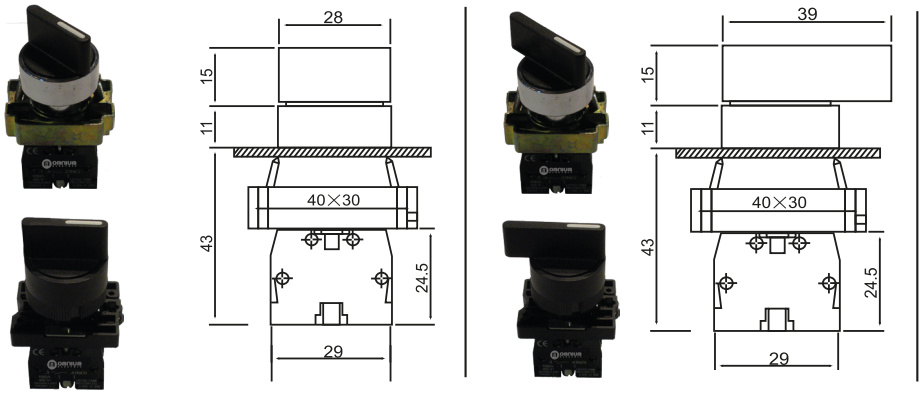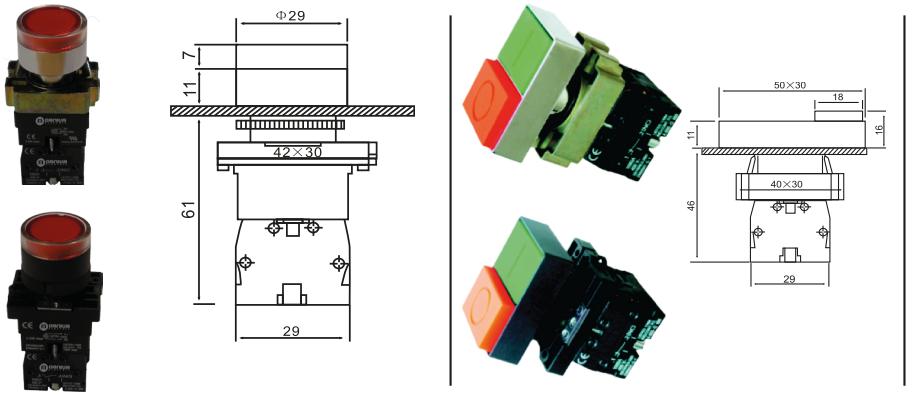
Botones y selectores rotativos montados / *Mounted push buttons and rotary switches*